VOGE

Far & Beyond Quality

MANUAL DO PROPRIETÁRIO

SR3 E5+

ED.0526

Obrigado por confiar na Voge

Felicidades e agradecimentos por ter escolhido a VOGE!

Importante conhecer a sua moto e a si mesmo para conduzir de forma segura nas diversas condições da estrada; assim, leia atentamente este manual antes de conduzir esta moto. Este manual inclui não só a informação sobre condução e equipamento, como também sugestões que deve seguir estritamente. O manual inclui a informação sobre a manutenção e cuidados que necessita ter; no caso de ter alguma dúvida, desloque-se a uma Assistência Autorizada VOGE, onde lhe prestarão a ajuda necessária. Que desfrute da condução, é o nosso maior desejo.

Sobre esse manual

Este manual do proprietário apresenta-lhe as características principais, estrutura básica, métodos de ajuste e manutenção desta scooter. O manual do proprietário permite-lhe conhecer bem o funcionamento básico e saber solucionar anomalias típicas, conseguir que a sua scooter renda as melhores prestações, diminuir as avarias e prolongar a sua vida útil.

Esta scooter pode evoluir com futuras modificações e pode ocorrer que o manual do proprietário apresente algumas diferenças face ao modelo, pelo que as melhorias posteriores estão sujeitas a alterações sem aviso prévio.

Advertências e Precauções

Leia atentamente este manual e retenha o essencial. No manual são empregues palavras como ‘Advertência’ ou ‘Precaução’ para diferenciar a importância dos problemas aos quais deve prestar atenção. Compreenda a sua definição exata.

⚠ **Advertência**: Indica os problemas relacionados com a segurança pessoal do condutor. Caso se descuide com este problema, podem ocorrer lesões.

Precaução: Indica que se deve prestar atenção aos problemas relacionados com o funcionamento da scooter e a sua manutenção.

Índice

OBRIGADO POR CONFIAR NA VOGE.....1

SOBRE MANUAL.....2

ADVERTÊNCIAS E PRECAUÇÕES.....2

ÍNDICE.....3

CARACTERÍSTICAS TÉCNICAS.....6

SISTEMA ELÉTRICO.....7

IDENTIFICAÇÃO DA SCOOTER.....8

COMPONENTES DA SCOOTER 9

CARGA E ACESSÓRIOS.....14

PONTOS A PRESTAR ATENÇÃO DURANTE A CONDUÇÃO 15

BLOCO DA IGNIÇÃO 16

PAINEL INSTRUMENTOS E LUZES AVISO (TELA LCD A CORES)....19

PAINEL INSTRUMENTOS E LUZES AVISO (TELA TFT A CORES)..20

LUZ DE AVISO DO PISCA ESQUERDO ⇦ 21

AVISO DE ANOMALIA SISTEMA DE INJEÇÃO 21

LUZ DE AVISO DO SISTEMA ABS 21

LUZ DE AVISO DO TCS 22

LUZ DE AVISO DO PISCA DIREITO ⇨ 22

AVISO DA LUZ DE MÁXIMOS 22

AVISO DE BAIXA PRESSÃO DO ÓLEO 22

INDICADOR PRESSÃO DOS PNEUS E LUZ ALERTA (SEGUNDO O MODELO) 23

PAINEL LCD..... 24

FUNCIONAMENTO PAINEL LCD 25

PAINEL TFT 25

FUNCIONAMENTO PAINEL TFT..... 27

PÁGINA DE DEFINIÇÕES 31

INSTALAÇÃO E USO DO APP VOGE GLOBAL.....36

COMANDOS DO GUIDÃO 43

COMUTADOR DE MÁXIMOS/MÉDIOS E SINAIS DE LUZES 44

BOTÃO DA BUZINA 44

COMUTADOR DE INTERMITENTES..... 44

INTERMITENTES DE EMERGÊNCIA 44

BOTÃO DE ARRANQUE ELÉTRICO/CORTA-CORRENTE..... 44

MANETE DE FREIO DIANTEIRO..... 45

BOTÃO VOLTAR/INTERRUPTOR TCS..... 45

BOTÃO DISPARADOR FOTO (SEGUNDO MODELO)..... 45

MANETE DE FREIO TRASEIRO..... 45

COMANDO DE PUNHOS AQUECIDOS (SEGUNDO O MODELO).....45
BOTÕES ACIMA E ABAIXO (SEGUNDO O MODELO).....46
TOMADA DE CORRENTE USB 46
SISTEMA ABS 47
SISTEMA DE CONTROLE DE TRAÇÃO TCS 47
DESCANSOS 48
ARRANQUE DO MOTOR 49
REABASTECIMENTO 50
RESOLUÇÃO DE PROBLEMAS 52
REFRIGERANTE INSUFICIENTE 52
AVISO DE AVARIA NO MOTOR 52
FALHA NO ARRANQUE DO MOTOR.....53
DIFICULDADE PARA ARRANCAR O MOTOR 53
BAIXA POTÊNCIA DO MOTOR.....53
VERIFICAÇÃO E RESOLUÇÃO DE AVARIAS.....53
RODAGEM 54
RODAGEM DO MOTOR.....54
RODAGEM DOS PNEUS.....54
RODAGEM DOS TRAVÕES 54
AJUSTES ANTES DE INICIAR A MARCHA.....55
AJUSTE DO RETROVISOR..... 55
AJUSTE DO ACELERADOR 56
AJUSTE DO FAROL 57
VERIFICAÇÃO, REPARAÇÃO E MANUTENÇÃO.....58
COMBUSTÍVEL..... 58
SISTEMA DE CONTROLE DE VAPORES COMBUSTÍVEL.....59
CATALISADOR DE TRÊS VIAS.....61
KIT DE FERRAMENTAS.....62
PEÇAS MÓVEIS E A SUA MANUTENÇÃO 62
MANUTENÇÃO DA BATERIA.....63
CARGA DA BATERIA 63
EXTRAÇÃO E MONTAGEM DA BATERIA..... 64
USO DE UMA FONTE DE CARGA EXTERNA 64
MANUTENÇÃO DO FILTRO DE AR.....66
MANUTENÇÃO DO ÓLEO DO MOTOR/TRANSMISSÃO....68
VERIFICAÇÃO DO NÍVEL DE ÓLEO 68
DRENAGEM DO ÓLEO DO MOTOR/TRANSMISSÃO 69
MUDANÇA DO ÓLEO 70
ENCHER O ÓLEO DO MOTOR/TRANSMISSÃO 71
MUDANÇA DO CARTUCHO DO FILTRO DE ÓLEO 72

REFRIGERANTE.....73
VERIFICAÇÃO E MANUTENÇÃO DO LÍQUIDO REFRIGERANTE.....73
MUDANÇA DO LÍQUIDO REFRIGERANTE.....74
FLUIDO DE FREIOS 77
VERIFICAÇÃO DO FLUIDO DE FREIOS 77
CARACTERÍSTICAS DO FLUIDO DE FREIOS 78
PNEUS.....79
PRESSÃO DOS PNEUS.....79
VERIFICAÇÃO DO LIMITE DE DESGASTE DOS PNEUS.....79
REPARAÇÃO DE UM PNEU.....80
MUDANÇA DO PNEU 80
FUSÍVEIS 82
PASTILHAS DE FREIO.....84
MUDANÇA DAS PASTILHAS DE FREIO.... 84
ILUMINAÇÃO 85
SUBSTITUIÇÃO DE LUZES QUEIMADAS.....85
PLANO DE MANUTENÇÃO PERIÓDICA.....86
TORQUES DE APERTO 88
ARMAZENAMENTO E MANUTENÇÃO.....90
RECUPERAÇÃO PARA O USO.....90
CARTUCHO DO FILTRO DE ÓLEO.....90
LIMPEZA DA SCOOTER.....91
ESQUEMA ELÉTRICO.....92
POLÍTICA DE GARANTIA VOGE.....93

Características técnicas

Comprimento máximo	2.100 mm
Largura máxima	795 mm
Altura máxima	1.390 mm
Distância entre eixos	1.525 mm
Altura do assento	780 mm
Distância mínima ao solo	140 mm
Peso em ordem de marcha	165 kg
Capacidade de carga	205 kg
Peso máximo permitido	370 kg
Carga no eixo dianteiro	72 kg
Carga no eixo traseiro	93 kg
Pneu dianteiro	120/70-14
Pneu traseiro	140/60-13
Velocidade máxima	125 km/h
Desaceleração de frenagem	Segundo GB20073-2018
Inclinação máxima superável	≥ 28º
Capacidade refrigerante	1,5 l
Capacidade depós. gasolina	14 l
Suspensão dianteira	Forquilha ϕ35 mm 94,5 mm
Suspensão traseira	Duplo amortecedor 103 mm

Freio dianteiro	Disco 260 mm pinças flutuantes 2p
Freio traseiro	Disco 240 mm pinça flutuante 1p
ABS	Modulador 2 canais indep.
Tipo motor	Monocil. 4T, refrigeração líquida, SOHC, 4 válvulas
Diâmetro x curso	72,0 x 60,0 mm
Cilindrada exata	244 cc
Taxa de compressão	11,5:1
Folga válvulas de admissão	0,08-0,12 mm
Folga válvulas de escape	0,13-0,17 mm
Potência máxima	19 kW (25,8 CV) às 8.250 rpm
Torque máximo	23 Nm às 6.500 rpm
Marcha lenta	1.700 ± 100 rpm
Vela	CR8E (NGK)
Separação eletrodos vela	0,7 ~ 0,8 mm
Caixa	Variador automático
Embreagem	Centrífuga a seco
Óleo motor	1,5 l SAE10W50 SJ
Óleo transmissão	0,25 l SAE 80W90 GL-4
Alimentação	Sistema EFI

Homologação	Euro 5+
Relação de transmissão	5,8~18,3
Relação primária variador	0,758~2,39
Relação transmissão final	7,653

Sistema elétrico

Bateria	12V 9Ah
Farol (Máximos/Médios)	12V 37/25W
Luz de presença dianteira	12V 3W
Luz de presença traseira	12V 1,9W
Luz de travão	12V 4,6W
Intermitentes dianteiros	12V 2,4W
Intermitentes traseiros	12V 1,5W
Iluminação placa matrícula	12V 0,3W
Fusíveis	30A, 25A, 10A

Identificação da scooter

A identificação da sua scooter é necessária para solicitar peças de substituição ou denunciar um possível roubo. Anote nesta página os números de série do motor e quadro.

Número de identificação do veículo (VIN)

Emissões

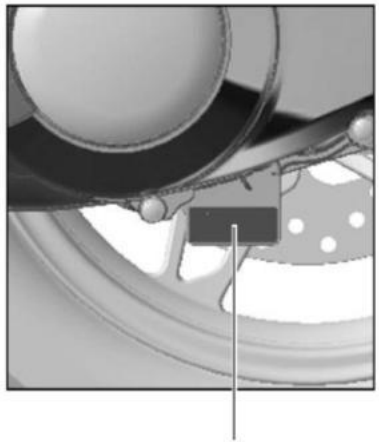

Número de motor

Componentes da scooter

1. Retrovisor esquerdo
2. Grupo de comutadores esquerdo
3. Bomba de freio traseiro
4. Painel de instrumentos
5. Bloco de ignição
6. Bomba de freio dianteiro
7. Grupo de comutadores direito
8. Retrovisor direito
9. Manete do freio dianteiro
10. Punho do acelerador
11. Tampa do depósito de gasolina
12. Punho esquerdo
13. Manete do freio traseiro

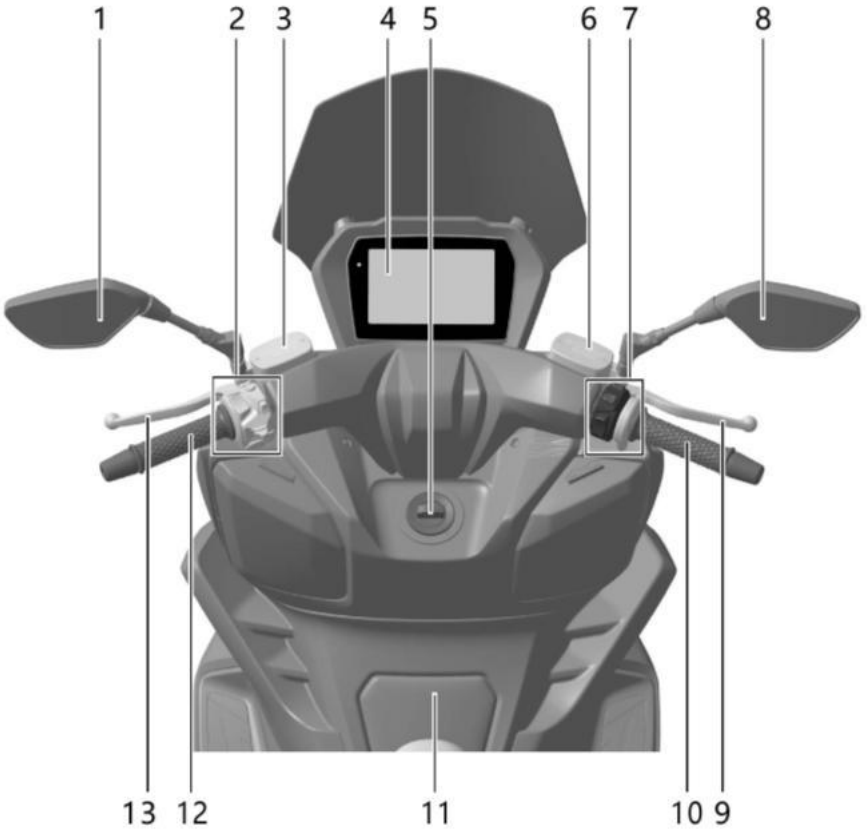

1. Assento do condutor
2. Encosto lombar
3. Assento do passageiro
4. Conjunto lanterna traseira/piscas traseiros
5. Luz placa de matrícula
6. Descanso central
7. Pedaleira do passageiro esquerdo
8. Plataforma de pés esquerda
9. Descanso lateral
10. Corta-corrente do descanso lateral
11. Roda fônica do ABS dianteiro
12. Pinça do freio de disco dianteiro
13. Refletor esquerdo

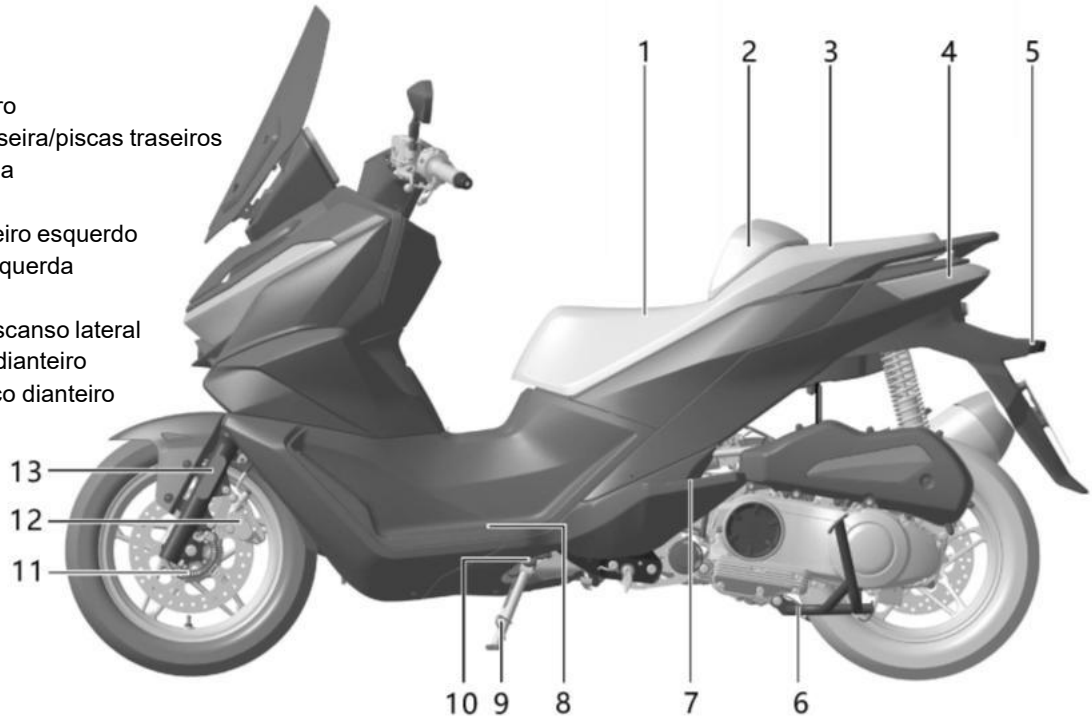

1. Suporte pegador
2. Pedaleira do passageiro direito
3. Farol e pisca dianteiro direito
4. Freio de disco dianteiro
5. Refletor direito
6. Tampa do radiador
7. Plataforma de pés direita
8. Depósito de combustível
9. Suporte dianteiro do motor
10. Suporte principal do motor
11. Vareta do nível de óleo do motor e bocal de enchimento óleo do motor
12. Silenciador
13. Freio de disco traseiro
14. Roda fônica traseira do ABS
15. Pinça do freio traseiro

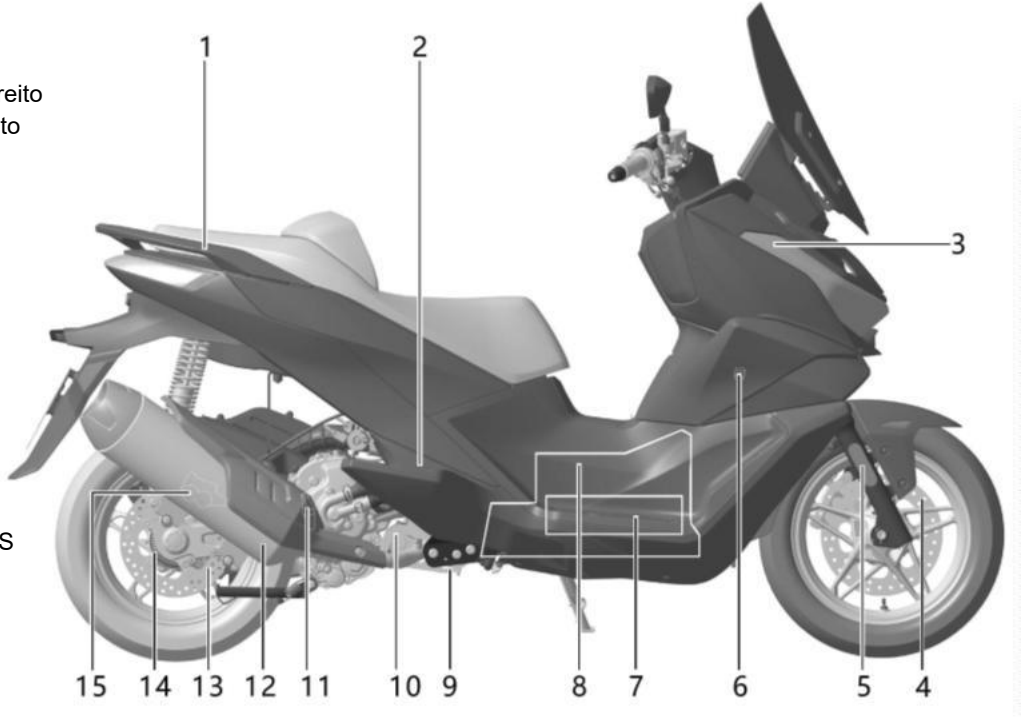

1. ECU
2. Fusíveis
3. Relé principal
4. Antena
5. Controlador BCM
6. T-Boc
7. Câmara de vídeo
8. Buzina
9. Relé bomba de gasolina
10. Bateria
11. Bobina de alta tensão
12. Sonda lambda
13. Kit de ferramentas
14. Refletor traseiro

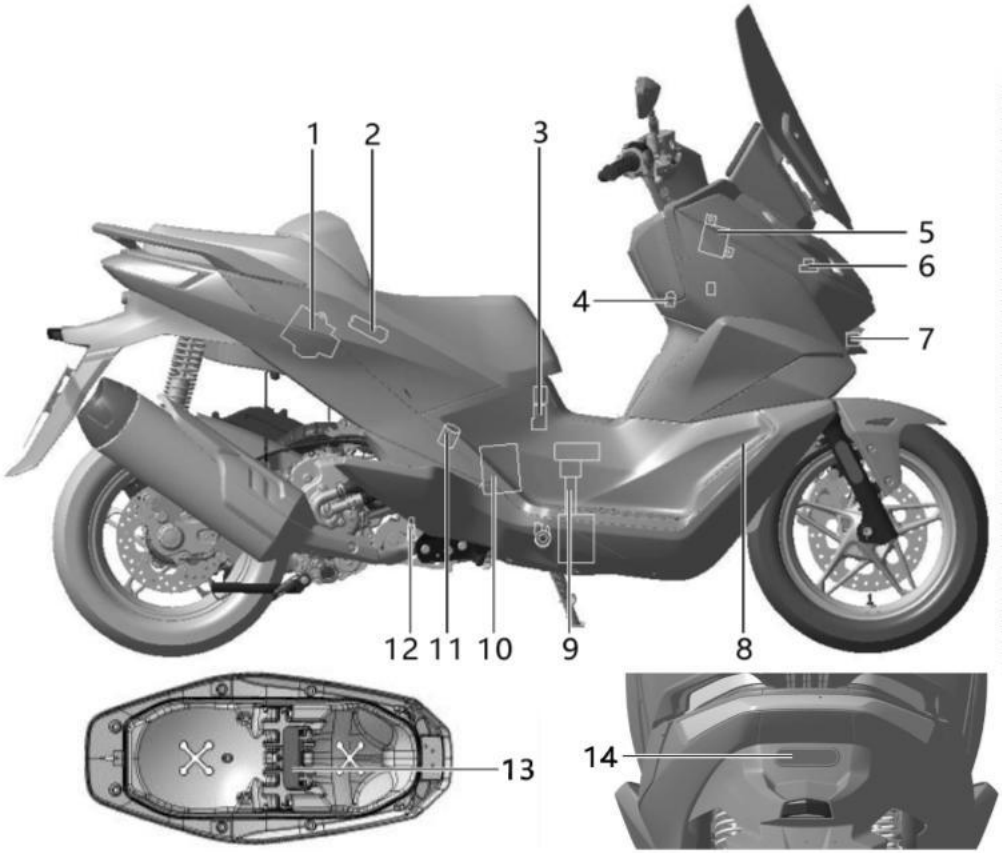

Em seguida mostra-se o esquema elétrico simplificado de 9 fusíveis. A fonte de alimentação deste modelo ramifica-se em 6 subcircuitos, sendo que cada subcircuito se alimenta do terminal positivo da bateria e cada subcircuito tem o seu próprio fusível, que são mutuamente independentes.

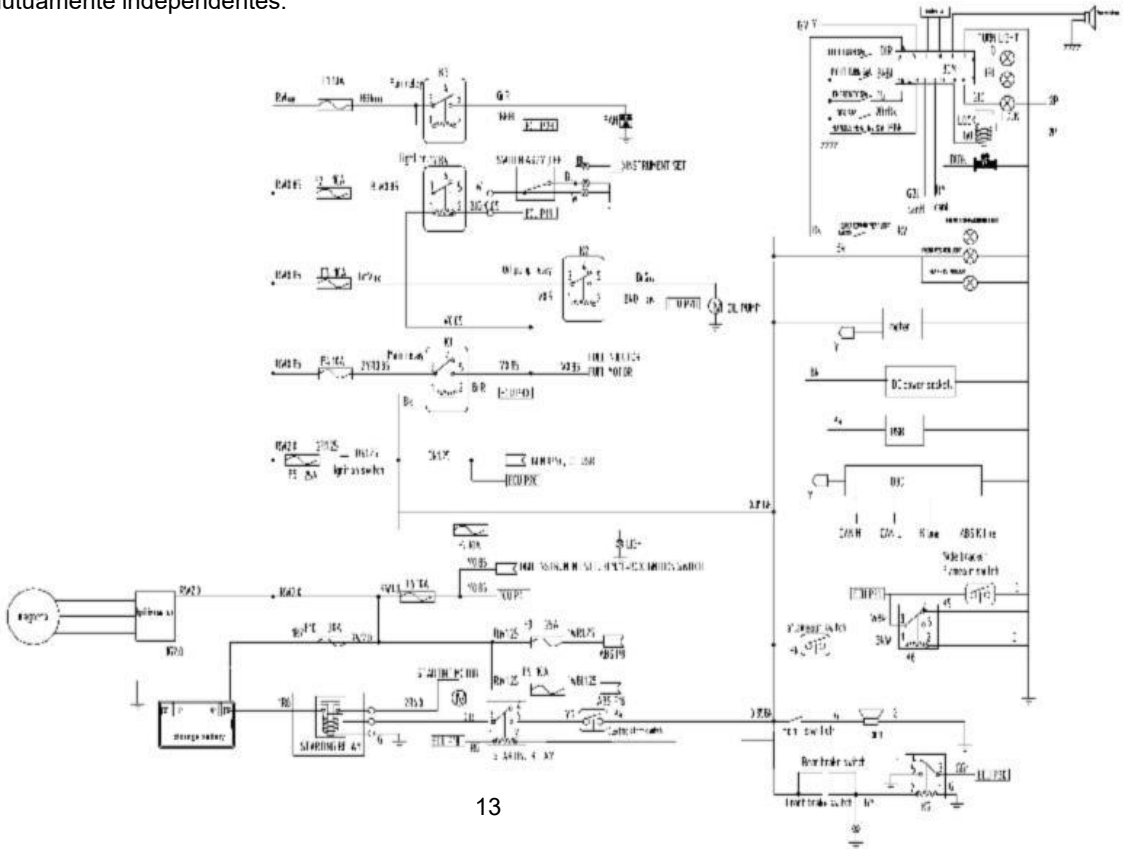

Carga e acessórios

A alteração de peso na scooter exerce uma grande influência no seu rendimento. Recomendamos que siga os nossos conselhos para a carga, passageiro e acessórios.

⚠ Perigo

Evite sobrecarregar a scooter antes de iniciar a marcha. Uma fixação incorreta da carga, acessórios ou manutenção podem ser perigosos para a condução.

Utilize componentes e acessórios da marca Voge.

Os componentes e acessórios que não são da marca Voge, a sua incorreta instalação ou a carga, não só se repercutem em infrações à legislação, como levam à sua própria responsabilização ou de outros.

⚠ Precaução

Os componentes ou acessórios desenhados para esta scooter foram projetados e testados especialmente para este modelo, e por isso são os que lhe sugerimos.

Pontos que deve prestar atenção durante a condução

1. Qualquer utilizador deve conhecer bem o seu veículo, e a posição incorreta sobre o assento ou deslocamentos durante a condução podem ser perigosos para o funcionamento ou controlo do veículo. Em marcha, o passageiro deve sentar-se de forma estável no seu assento sem influir com o condutor. Não é permitido levar animais como passageiros na moto.
2. Mantenha a bagagem numa posição baixa para diminuir a sua influência na manobrabilidade. O peso da bagagem deve distribuir-se de modo uniforme de ambos os lados. Evite que a bagagem se prolongue para lá do comprimento da moto.
3. A bagagem deve estar fixa firmemente ao veículo. Assegure-se que esta não se move antes de iniciar a marcha. Se estiver instável em marcha, verifique a sua fixação uma vez mais e ajuste-a se for necessário.
4. Não é permitida bagagem demasiado pesada ou sobredimensionada, pois a sobrecarga prejudica a condução e o rendimento do veículo.
5. Os acessórios ou bagagem podem diminuir o rendimento do veículo. Não o sobrecarregue. Assegure-se que aquilo que faz não afeta a iluminação, distância ao solo, potência de travagem, ângulos laterais, funcionamento, compressão dos pneus, curso das suspensões ou outros fatores que influam na condução.
6. Mais peso no guidão ou na suspensão dianteira pode afetar as curvas e provocar uma condução insegura.
7. As carenagens, para-brisas, encostos ou outros componentes de grande dimensão podem influir na estabilidade ou no funcionamento durante a condução, já que aumentam não só o peso, mas também o tamanho. No caso do seu desenho não ter sido testado, podem levar a uma condução insegura.
8. Não adapte sidecars, nem reboques ou quaisquer outros veículos. A Voge não se responsabiliza por qualquer modificação sem autorização.
9. A carga máxima é de 201 kg, incluindo o condutor, passageiro, bagagem e acessórios.

Bloco da ignição

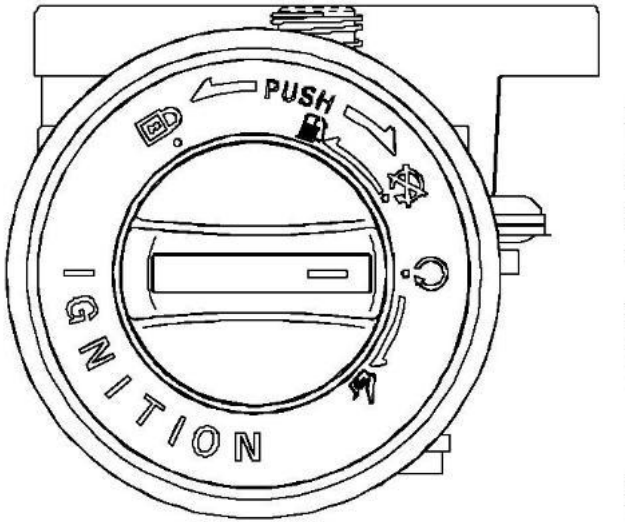

O bloco da ignição deste modelo encontra-se no centro do contraescudo. Integra o interruptor de ignição e o bloqueio da direção.

Existem duas chaves para este modelo. Uma chave mecânica inclui-se em cada uma das chaves de controle remoto Keyless. Guarde-as bem.

O bloco da ignição, bloqueio da direção, abertura do assento e depósito de combustível partilham a mesma chave de controle remoto Keyless.

Com a chave de controle remoto Keyless na proximidade da antena da scooter (menos de 1,2 m), o bloco da ignição nas posições "" ou "", pressione-o para dentro e irá iluminar-se o anel exterior, em seguida rode o botão do bloco da ignição no sentido dos ponteiros do relógio para a posição "", e a scooter irá ativar-se, enquanto o painel de instrumentos começa a sua inicialização. Se não existirem ações durante 20 segundos, o anel luminoso apaga-se, e scooter desativa-se e a direção ficará desbloqueada.

Recolha o descanso lateral, acione firmemente a manete de freio (dianteiro ou traseiro), depois acione o botão de arranque do grupo de comutadores direito, e o motor entrará em funcionamento.

Chave mecânica

Pressione o botão posterior da chave de comando remoto Keyless e extraia a chave mecânica retirando a tampa da chave de comando remoto Keyless. Levante a o botão posterior da chave de controle

remoto Keyless e extraia a chave mecânica retirando a tapa da chave de controle remoto Keyless. Puxe o seletor do centro do bloco de ignição e introduza a chave mecânica. Rode o botão de ignição para a posição "", o anel luminoso irá apagar-se e a scooter ativa-se, enquanto o painel de instrumentos de inicializa.

Na posição "", não se pode extrair a chave mecânica.

Na posição "", a scooter desativa-se e poderá extrair a chave mecânica.

Na posição "" e virando a direção completamente para a esquerda, rode em seguida para a posição "" pressionando o botão. Então a direção ficará bloqueada e poderá extrair a chave mecânica.

Rode o bloco de ignição para a posição "", mantenha pressionado o bloco de ignição e o anel luminoso acende-se, em seguida rode-o para a esquerda e abrirá a tampa de acesso ao tampão do depósito de gasolina.

Rode o bloco de ignição para a posição "" e a scooter irá ativar-se, depois rode-o para a direita e se abrirá o assento.

Na posição "" e pressionando o botão da ignição, o anel luminoso acende-se- Pressione-o e rode-o para a posição "" e a direção ficará desbloqueada.

Comando remoto Keyless

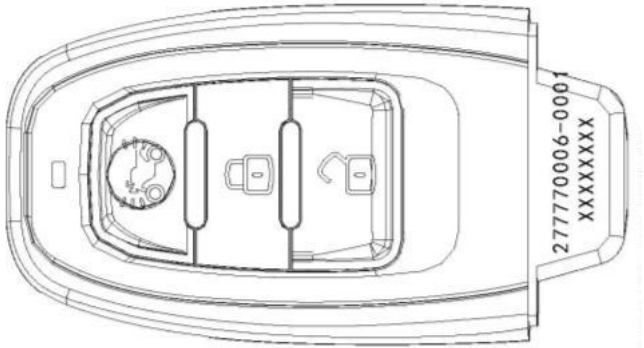

Aperte o botão "" da chave de comando remoto Keyless e se iniciará a função de desbloqueio remoto (com um alcance de até 30 metros). Os quatro intermitentes piscarão uma vez e o farol ilumina-se durante 5 segundos. A scooter ativará o antirroubo manual.

Aperte o botão " " da chave de comando remoto e irá iniciar-se a função de busca da scooter (dentro de um

alcance de 30 m). Os quatro sinalizadores piscarão três vezes.

Aperte o botão "" da chave de comando remoto Keyless e o sistema de ignição irá desligar-se, impedindo também que se possa rodar o bloco da ignição.

⚠ Perigo

Não rode o botão de ignição para a posição "" em andamento, já que pode perder o controle da scooter.

⚠ Precaução

Mesmo dentro do alcance de 1,2 m da antena, se colocar a chave de comando remoto em determinados locais também pode causar uma comunicação anomala entre a chave e a scooter, o que fará com que a scooter não se ative ou ligue o motor. Estes locais são o porta-luvas esquerdo, uma posição próxima do eixo da direção, a parte dianteira do painel de instrumentos e o compartimento de carga sob o assento.

Painel de instrumentos e luzes de aviso (tela LCD a cores)

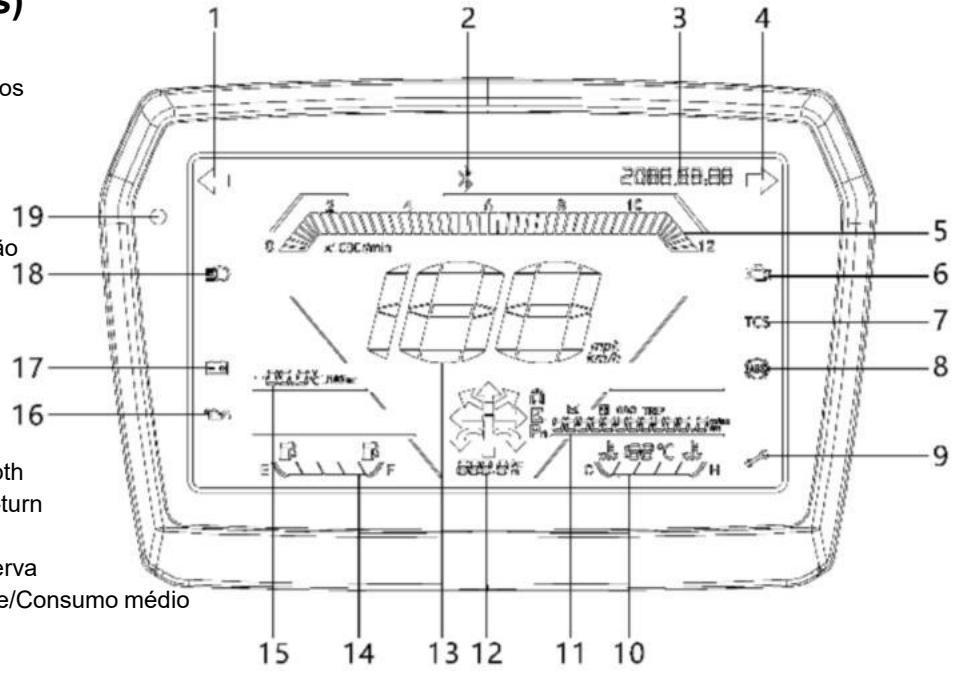

1. Luz de aviso dos piscas esquerdos
2. Aviso de ligação Bluetooth
3. Data/hora
4. Luz de aviso dos pisca direitos
5. Conta-giros
6. Aviso de anomalia sistema injeção
7. Luz de aviso do TCS
8. Aviso de anomalia no ABS
9. Luz de aviso de manutenção
10. Nível temperatura refrigerante e aviso de sobreaquecimento
11. Odômetros total/parcial, chamada a entrar, Nome Bluetooth
12. Navegação simplificada Turn-by-turn
13. Velocímetro
14. Nível de gasolina e aviso de reserva
15. Voltímetro/Temperatura ambiente/Consumo médio
16. Aviso de baixa pressão do óleo
17. Aviso de carga baixa da bateria
18. Aviso de luzes máximos-médios
19. Sensor fotoelétrico

Painel de instrumentos e luzes de aviso (tela TFT a cores)

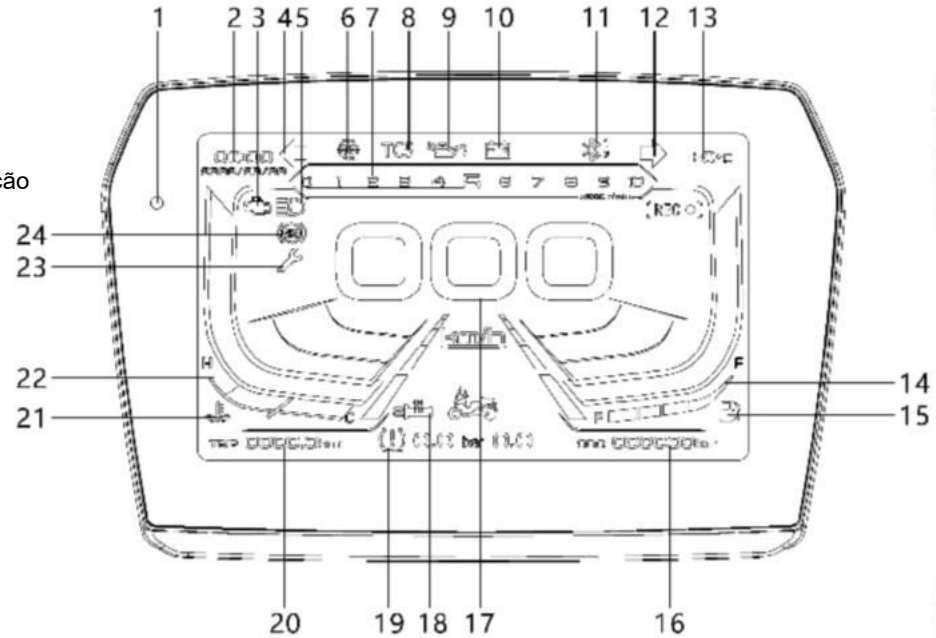

1. Sensor fotoelétrico
2. Data/Hora
3. Aviso de anomalia sistema de injeção
4. Luz de aviso do pisca esquerdo
5. Aviso de luzes máximos-médios
6. Aviso de risco de congelamento
7. Conta-giros
8. Luz de aviso do TCS
9. Aviso de baixa pressão do óleo
10. Aviso de carga baixa da bateria
11. Aviso de ligação Bluetooth
12. Luz de aviso do pisca direito
13. Temperatura ambiente
14. Nível de gasolina
15. Aviso de reserva de combustível
16. Odômetro total
17. Velocímetro
18. Punhos aquecidos (segundo o modelo)
19. Aviso de alerta de pressão dos pneus / pressão dos pneus dianteiro e traseiro
20. Odômetro parcial
21. Aviso de sobreaquecimento do líquido refrigerante
22. Nível de temperatura do líquido refrigerante
23. Luz de aviso de manutenção
24. Luz de aviso do ABS

Rode o botão da ignição para a posição “” e o painel de instrumentos iniciará o seu autodiagnóstico e mostrará o estado do veículo.
Os avisos “” de anomalia no sistema de injeção e “” do ABS acendem-se.

⚠ Advertência

Não lave a scooter com água à pressão direta. Não limpe o painel de instrumentos com gasolina, etanol ou solventes orgânicos, já que pode causar manchas ou descoloração.

Luz de aviso do pisca esquerdo ⇦

Quando mover o comutador de piscas para a esquerda, os intermitentes desse lado começarão a piscar, assim como o avisador “⇦” do painel de instrumentos.

⚠ Precaução

No caso de um intermitente estar danificado ou com uma anomalia, a luz de aviso “⇦” piscará mais rápido que o normal.

Aviso de anomalia sistema de injeção

Quando o sistema de gestão do motor encontra uma anomalia, o aviso “” irá iluminar-se. Quando a scooter se ativar, também se iluminará a luz de aviso “”, que se apagará quando o motor se ligar.

⚠ Advertência

Após ligar o motor, se o aviso “” permanecer aceso ou a piscar, existe um problema e pode ser que o sistema de injeção não funcione. Dirija-se a um SAT Voge para a sua reparação.
Se, após iniciar a marcha, o aviso “” se acender ou piscar, deixe de utilizar a scooter e dirija-se a um SAT Voge.

Luz de aviso do sistema ABS

Quando existe uma anomalia no sistema ABS, a luz de aviso “” ilumina-se. Ao rodar o botão da ignição para a posição “” acende-se o aviso “”, apagando-se quando o veículo inicia a marcha.

⚠ Perigo

Após iniciar a marcha, se a luz de aviso "" permanecer acesa ou a piscar, contate imediatamente uma Concessionária da Voge.

Luz de aviso do TCS

Quando a scooter está ligada, o aviso TCS "" estará apagado, o que significa que o TCS está ativo. Mantenha pressionado botão do TCS no grupo de comutadores esquerdo durante 3 segundos e a luz de aviso TCS acende-se, o que significa que o TCS está desligado. Para ativar o TCS, mantenha presionado o botão TCS do grupo de comutadores esquerdo durante 3 segundos.

⚠ Precaução

De cada vez que rode o botão de ignição para a posição "", o TCS estará ativo por padrão.

Luz de aviso do pisca direito ⇨

Quando mover o comutador de piscas para a direita, os intermitentes desse lado começarão a piscar, assim como o avisador "⇨" do painel de instrumentos.

⚠ Precaução

No caso de um intermitente estar danificado ou com uma anomalia, a luz de aviso "⇨" piscará mais rápido que o normal.

Aviso da luz de máximos

Quando se move o comutador de luzes do punho esquerdo para cima, acende-se a luz de aviso "" e as luzes do farol mudam para máximos ou de estrada. Quando acionar o gatilho de sinais de luzes, também irá acender-se o aviso "" e este não se apagará até que solte o gatilho.

Aviso de baixa pressão do óleo

Quando o motor estiver a funcionar, se o aviso de pressão do óleo se iluminar, isto significa que a pressão do óleo é inferior à normal.

⚠ Precaução

Verifique periodicamente se o nível do óleo é o correto, empregando a vareta do nível de óleo.

⚠ Advertência

Se o aviso de baixa pressão do óleo “ ”se mantiver aceso quando o motor está em marcha e continuar a conduzir, pode danificar o motor, pois um baixo nível de óleo produz uma lubrificação deficiente. Desligue o motor, deixe-o repousar e verifique o nível de óleo.

Indicador de pressão dos pneus e luz de alerta (segundo o modelo)

Quando a pressão do pneu dianteiro for de ≤1,9 bar ou ≥2,9 bar, a cor de visualização da pressão dos pneus é vermelha e o aviso de alerta acende-se. Quando a pressão for de ＞2,0 bar ou ＜2,7 bar, a cor de visualização é branca e o aviso de alerta apaga-se. Se a pressão for de 1,9 ~ 2,0 bar, o aumento mostra-se a vermelho, enquanto, se a pressão diminuir, mostra-se em branco. Se a pressão for de 2,7 ~ 2,9 bar, o aumento mostra-se em branco, enquanto, se pressão diminuir, mostra-se a vermelho.

Quando a pressão do pneu traseiro for de ≤2,1 bar ou ≥3,1 bar, a cor de visualização da pressão dos pneus é vermelha e o aviso de alerta acende-se. Quando a pressão for de ＞2,2 bar ou ＜2,9 bar, a cor de visualização é branca e o aviso de alerta apaga-se. Se a pressão for de 2,1 ~ 2,2 bar, o aumento mostra-se a vermelho, enquanto, se a pressão diminuir, mostra-se em branco. Se a pressão for de 2,9 ~ 3,1 bar, o aumento mostra-se em branco, enquanto, se pressão diminuir, mostra-se a vermelho.

No caso de o indicador de pressão dos pneus não mostrar nenhum dado senão uma barra cruzada vermelha, isto significa que existe uma anomalia no sistema de monitorização da pressão dos pneus. Coloque-se em contato com um SAT Voge para a sua verificação. Apenas quando a velocidade de cruzeiro superar os 25 km/h ou existir uma alteração na pressão dos pneus, é que o sensor enviará um sinal wireless ao receptor.

O receptor de sinal da pressão dos pneus funciona apenas quando se liga o motor; no caso de a recepção falhar, o indicar pode mostrar uma barra cruzada branca.

O indicador mostra-lhe a última pressão dos pneus recebida. Quando a velocidade de cruzeiro for inferior a 25 km/h, a pressão dos pneus que é mostrada pode não ser a real, já que, durante esse período, a alteração na pressão dos pneus pode não refletir-se no indicador, como no enchimento dos pneus quando a scooter está parada: A última pressão dos pneus

pode não refletir-se no indicador de imediato. Quando a velocidade de cruzeiro superar os 25 km/h, é atualizada.

⚠ Precaução

Utilize apenas o sensor de pressão de pneus fornecido pela VOGE com as características indicadas.
Quando se altera o sensor de pressão dos pneus, é necessário voltar a fazer a calibragem da pressão dos pneus, cujos dados se encontram na introdução para conhecer a função do medidor.
Ao calibrar a pressão dos pneus, confirme que pneu se está a comparar e mostra o número de identificação do indicador ao sensor, para evitar confundir um pneu com o outro.

Tela LCD (algumas versões)

Velocímetro: Indica a velocidade de cruzeiro da scooter (km/h: quilómetros/hora ou mph: milhas/hora).

Temperatura do refrigerante: Quando a temperatura do refrigerante superar os 112 ˚C, acende-se a luz de aviso de sobreaquecimento.

Nível de combustível: Mostra o combustível que se encontra atualmente no depósito.

Quando o combustível que restar no depósito for menos de 2 litros, piscará o último segmento do nível, para o recordar de abastecer de combustível mal seja possível.

Funcionamento tela LCD

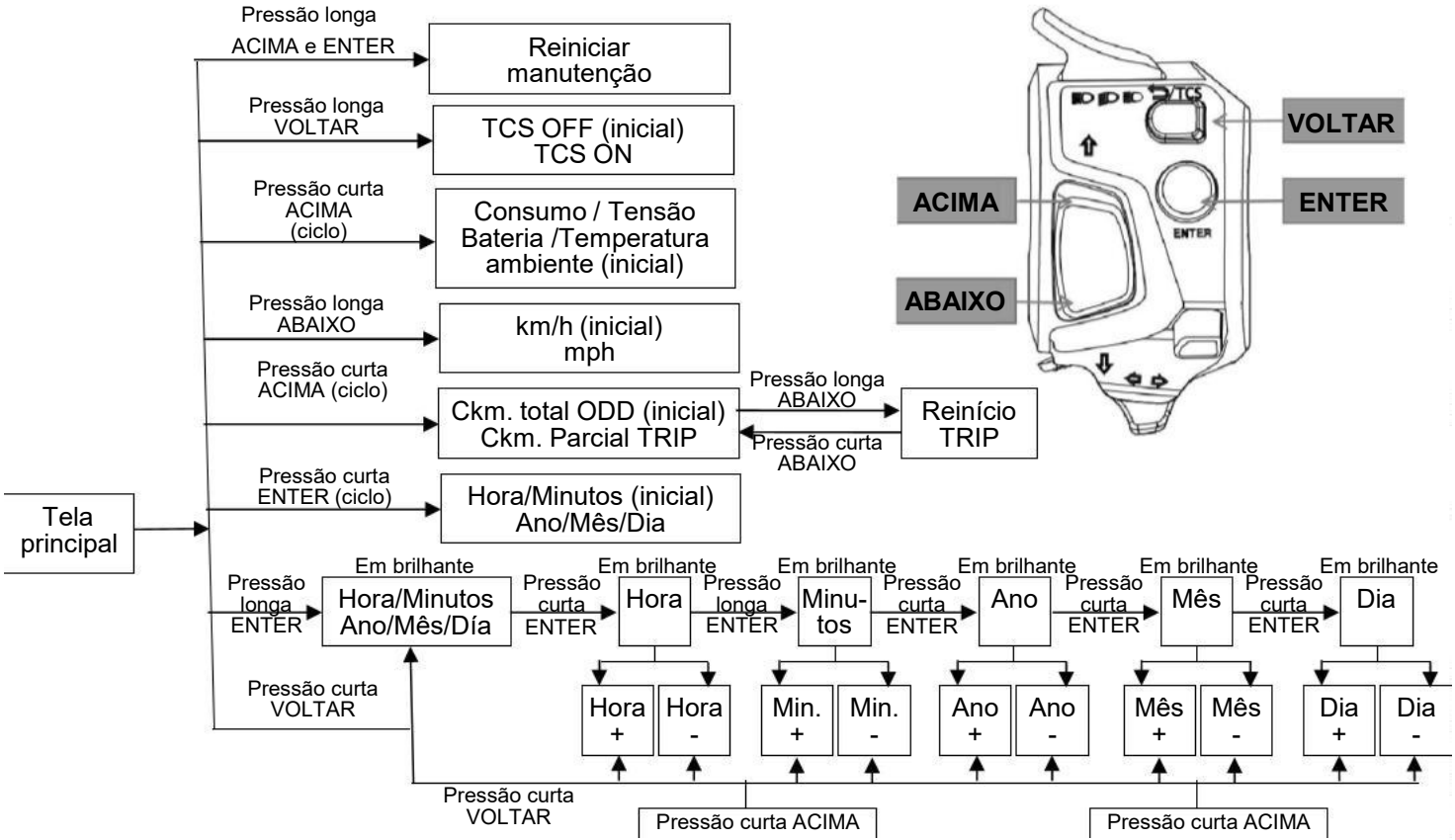

Tela TFT (versões do Brasil)

Velocímetro: Indica a velocidade de cruzeiro da scooter (km/h: quilómetros/hora ou mph: milhas/hora).

Temperatura do refrigerante: Quando a temperatura do refrigerante superar os 112 ˚C, acende-se a luz de aviso de sobreaquecimento.

Nível de combustível: Mostra o combustível que se encontra atualmente no depósito.

Quando o combustível que restar no depósito for menos de 2 litros, piscará o último segmento do nível, para o recordar de abastecer de combustível mal seja possível.

⚠ Precaução

Quando em marcha, o combustível sofre alguma deslocação no depósito, o que pode fazer piscar o aviso de reserva. Não se preocupe, pois isto é normal.

⚠ Perigo

Se manejar o painel de instrumentos em marcha, pode diminuir o seu controle do veículo e provocar um acidente.

Funcionamento tela TFT

1. Introdução aos comandos

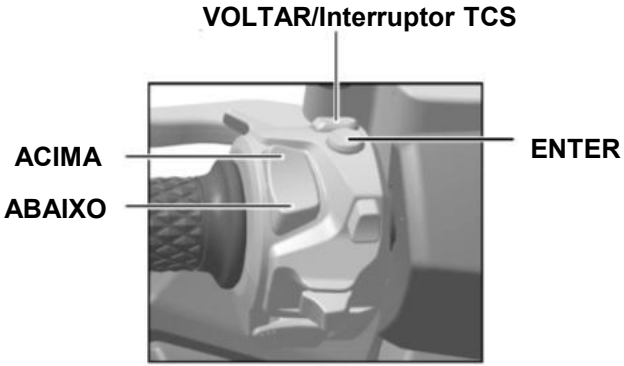

1. Faça uma pressão breve no botão ACIMA desde a tela principal.
2. Faça uma pressão breve no botão ENTER para entrar no menu de ajustes.
3. Quando o Bluetooth estiver ligado, faça uma pressão breve no botão ABAIXO para atender chamadas de entrada no celular, faça uma pressão breve no botão ACIMA para desligar a chamada. Primeiro ligue o Bluetooth dos auriculares e microfone ao celular e depois poderá falar por telefone.

Visualização principal

4. Faça uma pressão breve no botão VOLTAR para regressar ao menu de ajustes.

Segunda visualização

5. Tela principal: Definições, A minha moto, abandonar.
6. Segundo menu de definições: seleção de idioma, unidades métrica/imperial, alteração de visualização da tela, reinício TRIP, ajuste do relógio, ligação Bluetooth, calibragem da pressão dos pneus e sincronização da agenda telefônica.
7. Entre em " A minha moto", faça uma pressão longa no botão ACIMA para apagar o aviso de manutenção.

⚠ Precaução

Uma pressão breve (curta) são 0,5 segundos. Uma pressão longa são 2 segundos.

2. Ligação Bluetooth

(1) Para mostrar o nome do Bluetooth: faça uma pressão breve no botão ACIMA para entrar no menu e mostrar o nome do Bluetooth. Em seguida faça uma pressão breve no botão ACIMA para voltar à página principal.

(2) Procure um nome do dispositivo similar ao anterior e conecte-o com o celular; o ícone do Bluetooth irá iluminar-se e, em seguida, o identificador de chamadas do telefone pode ser mostrado na tela do painel de instrumentos.

(3) Navegação Bluetooth simples

(3.1) Descarregar o App VOGE Global

Apple download: App Store

Android download: Google Play

(3.1.1) Descarregar a versão para Apple:

Faça scan ao código QR acima com a câmara do iPhone ou procure a aplicação "VOGE Global" na Apple App Store e descarregue-a.

(3.1.2) Descarregar a versão para Android

Faça scan ao código QR superior com a ferramentas dedicadas do telemóvel ou procure a aplicação "VOGE Global" na Google Play e descarregue-a.

(3.2) Manuais de Navegação

Clique no App “VOGE Global”, configure as definições dos mapas, volte a conectar o Bluetooth dentro da aplicação, entre no menu de navegação e prossiga com o resto dos passos (para mais pormenores sobre a operação, consulte os manuais correspondentes).

Página de definições

Entrar no menu principal

Entre no menu principal fazendo uma pressão longa no botão ENTER

O meu veículo

Assim que tenha entrado no menu principal, faça pressões curtas nos botões ACIMA e ABAIXO para selecionar “My vehicle” (o meu veículo), depois faça uma pressão curta em ENTER para entrar no modo de seleção; quando o cursor se detiver na página faça uma pressão no botão ENTER. Fazendo uma pressão curta em VOLTAR regressará al menu principal.

Definições

Prima ACIMA ou ABAIXO para selecionar “Settings” (Definições). Pressione ENTER para entrar no menu de definições.

Idioma

Partindo do menu “settings”, prima ACIMA ou ABAIXO para selecionar “Language” (Idioma) e pressione ENTER. Pressione ACIMA ou ABAIXO para alternar entre inglês e chinês. Coloque o cursor no elemento que deseja, em seguida pressione ENTER para selecionar. Pressione VOLTAR para regressar ao menu de definições.

Unidades métricas ou imperiais

Partindo do menu “settings”, pressione ACIMA ou ABAIXO para selecionar “Unit” e depois ENTER. Pressione ACIMA ou ABAIXO para alternar entre medidas métricas (km, km/h) ou imperiais (milhas, mph). Pressione ENTER para selecionar e depois VOLTAR para regressar ao menu de definições.

Visualizações

Partindo do menu “settings”, pressione ACIMA ou ABAIXO para selecionar “UI” (Interface de utilizador ou visualização) e depois ENTER para confirmar. Pressione ACIMA ou ABAIXO para alternar entre visualização Clássica (Classic) ou Desportiva (Sporty) e confirme com ENTER. Pressione VOLTAR para regressar ao menu de definições.

Reinício a 0 do odômetro parcial TRIP

Partindo do menu “settings”, pressione ACIMA ou ABAIXO para selecionar “Trip reset” (reinício do odômetro parcial) e confirme premindo ENTER. Selecione OK pressione ACIMA e ABAIXO e confirme pressionando ENTER. Pressione VOLTAR para regressar ao menu de definições.

Ajuste do relógio

Partindo do menu “settings”, pressione ACIMA ou ABAIXO para selecionar “Time” (hora) e depois ENTER para confirmar. Pressione ACIMA ou ABAIXO para mudar para dezenas de horas, depois ENTER e depois ACIMA ou ABAIXO para ajustar o valor das dezenas de horas, fixando-o ao pressionar ENTER para mudar para as unidades de hora. Pressionar ACIMA ou ABAIXO para selecionar a unidade de hora, depois ENTER para fixar o valor e mudará para as dezenas de minutos. Pressione ACIMA ou ABAIXO para mudar o valor das dezenas de minutos e depois para confirmar, mudando para unidades de minutos. Pressione ACIMA ou ABAIXO para ajustar o

valor de unidades de minutos e depois ENTER para confirmar. Se tiver emparelhado o painel de instrumentos ao celular, o relógio do painel de instrumentos sincroniza-se com o do celular automaticamente. Quando finalizar o ajuste, aperte VOLTAR para regressar ao menu de definições.

Ligação Bluetooth

Partindo do menu “settings”, aperte ACIMA ou ABAIXO para selecionar “Bluetooth” e depois ENTER para confirmar. Aperte ACIMA ou ABAIXO para selecionar “OK” e depois ENTER para confirmar. Aperte VOLTAR para regressar ao menu de definições.

Ajuste da pressão dos pneus TPMS

Partindo do menu “settings”, aperte ACIMA ou ABAIXO para selecionar “TPMS” e depois ENTER para confirmar. Aperte ACIMA ou ABAIXO para selecionar o pneu dianteiro ou traseiro e depois ENTER. Encha ou esvazie o pneu lentamente até que coincida com o valor indicado. Aperte VOLTAR para regressar ao menu de definições.

Sincronização com a agenda do celular	Partindo do menu “settings”, aperte ACIMA ou ABAIXO para selecionar “Phonebook sync” e depois ENTER para confirmar. Aperte ENTER em “OK” para confirmar a descarga da agenda telefónica do celular para o painel de instrumentos e aparecerá a mensagem “Downloading…”. Quando tiver desaparecido aperte VOLTAR para regressar ao menu de definições.	
Abandonar Definições e voltar à visualização	Partindo do menu “settings” prima VOLTAR para regressar ao menu principal. Selecione “Exit” com os botões ACIMA ou ABAIXO e aperte ENTER para entrar na visualização do painel de instrumentos.	
Ajuste do Radar	Partindo do menu “settings”, aperte ACIMA ou ABAIXO para selecionar “set up radar”, aperte ACIMA ou ABAIXO para o ativar ou desativar e confirme com CONFIRMAR. Finalmente, aperte VOLTAR para regressar ao menu “settings". Não disponível no Brasil.	

Onde aparecem os pneus dianteiro e traseiro na página "O meu veículo" do Painel de Instrumentos, existe uma tela para verificar o estado da pilha-botão do sensor de pressão dos pneus. Quando a carga da pilha-botão não for suficiente, irá acender-se um alerta de anomalia.

Instalação e uso do APP VOGE Global

1. **Descarregar a aplicação VOGE Global**

1.1 Descarregar para Apple:

1.1.1 Faça scan ao código QR de “Apple Download” com a câmara do iPhone; quando a identificar corretamente, clique nas ligações para descarregar.

1.1.2 Entre na App Store pelo iPhone, procure a app "VOGE Global" e descarregue-a.

1.2 Descarregar para Android:

1.2.1 Abra a câmara do seu telemóvel e faça scan ao código QR anexo identificado como “Android Download”.

1.2.2 Quando a reconhecer, descarregue a app automaticamente.

Apple Download: Android Download:

Figura 1

Figura 2

Figura 3

2. **Obtenha o token da Mapbox**

2.1 Abra o navegador e procure Mapbox, ou clique em Mapbox.

2.2 Se não dispõe de conta, registre-se, aperte “SIGN UP” e introduza a informação da conta. (ver figura 1)

2.3 Introduza a informação de pagamento. (figura 2)

2.4 Após registrar a conta, localize e clique em “criar um token” para solicitar a criação de um token. (ver figura 3)

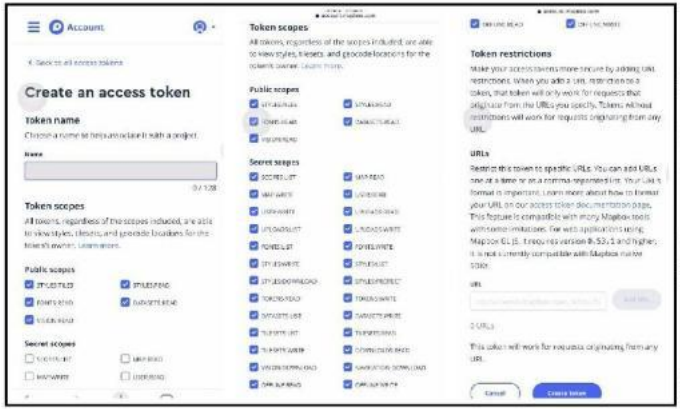

Figura 4

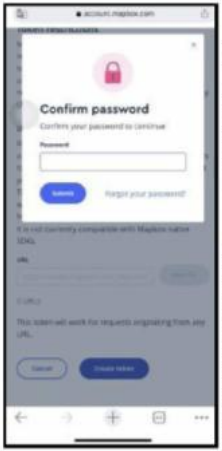

Figura 5

Figura 6

2.5 Introduza a chave do token e selecione as definições da aplicação, em seguida clique em "criar token" (ver figura 4).

2.6 Introduza a palavra-passe de confirmação para completar a criação do token (ver figura 5).

2.7 Pode encontrar o token criado na parte inferior da página, mas não aparecerá na página na próxima vez que iniciar sessão, pelo que **deve ter o cuidado de o gravar** (ver figura 6).

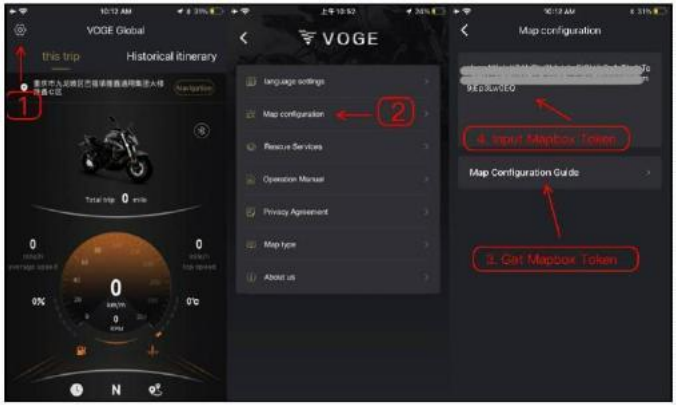

Figura 7

3. **Configuração do VOGE Global Map**

3.1 Abra VOGE Global, depois abra Setup → Map configuration → Map configuration guidance → Fill blanks for Mapbox Token (o utilizador deve solicitar Mapbox Token e completar os espaços em branco; caso contrário a navegação não funciona) (figura 7).

3.2 Preço do Mapbox, consulte o seguinte: o custo real baseia-se no preço mostrado na APP (Figura 8).

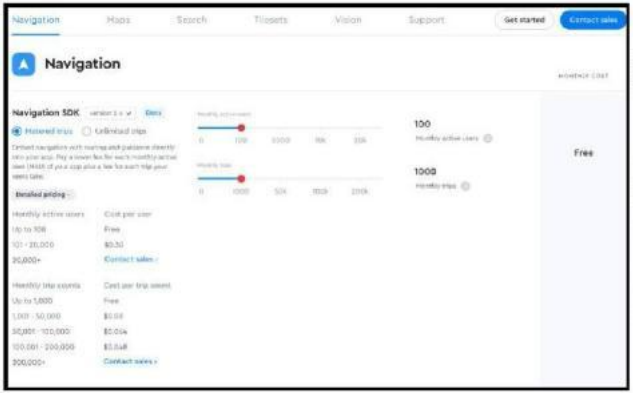

Figura 8

4. Uso da navegação básica do Bluetooth (tela TFT)

4.1 Ative a moto, abra as definições do celular □ Bluetooth, selecione o nome de Bluetooth da (VOGE-), quando se ligar corretamente, permita que o App consulte a agenda telefónica; quando estiver ligado, a tela do painel de instrumentos iluminará o aviso Bluetooth 1.

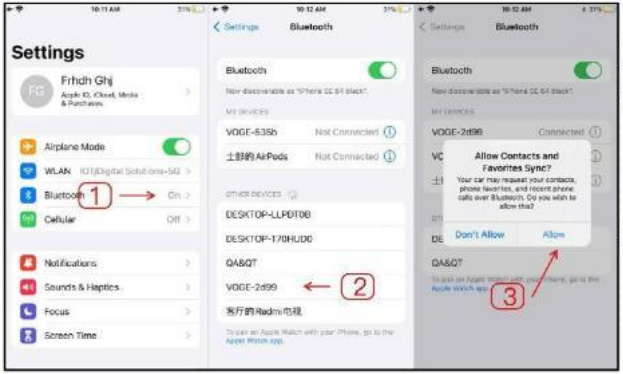

4.2 Abra o App VOGE Global clique no ícone de Bluetooth (BLE-VOGE-) para começar a ligação; quando se ligar corretamente o aviso de Bluetooth mudará para amarelo e na tela do painel de instrumentos acende-se o aviso Bluetooth 2. Neste momento, aperte o botão ABAIXO da scooter para passar à página de navegação.

4.3 Quando a navegação da VOGE Global estiver operacional, a tela do painel de instrumentos irá mostrar-lhe a informação correspondente.

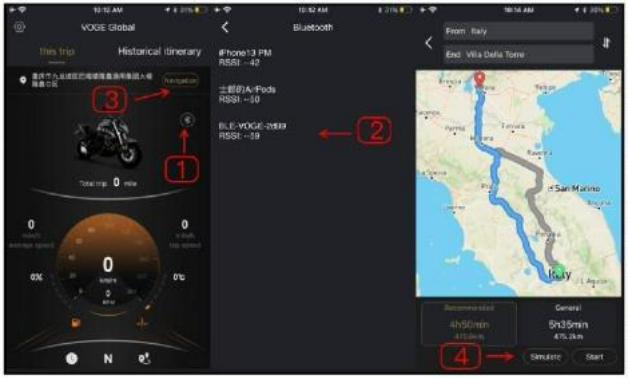

5. **Uso da câmara Onboard**

5.1 Abra VOGE Global, clique em [Fuel meter connection] e em seguida vá até à página principal do App, clique no ícone da câmara à esquerda e siga até a página principal da câmara de vídeo.

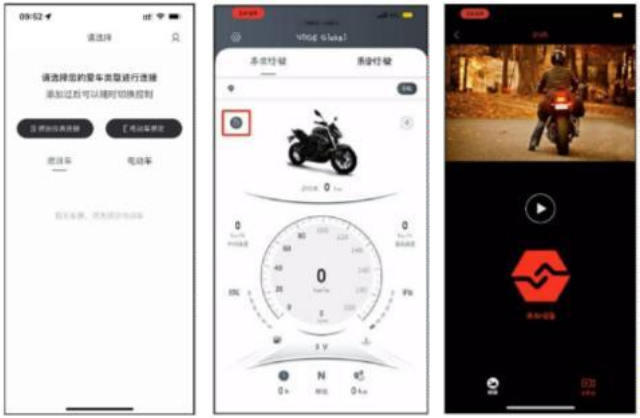

5.2 Clique em [Add equipment] na página principal da câmara de vídeo, confirme a ligação segundo o lembrete. Em seguida procure a rede WiFi da câmara da moto que começa por “mt” nas definições do celular e adicione-a.

5.3 Clique em [Photobook] na página principal de DVR e entre na sua página, depois clique em [Selection] para selecionar o vídeo ou foto que queira apagar ou adicionar.

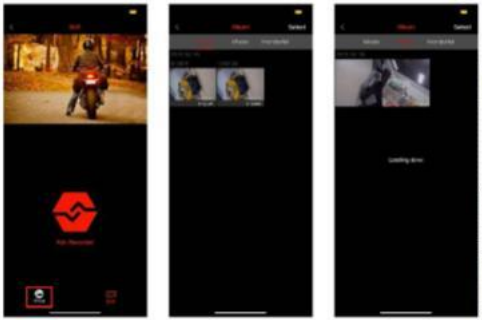

5.4 Clique em [Recorder] na página principal, depois volte à página principal da câmara (figura esquerda)

5.5 Quando estiver conectada a câmara na página principal da câmara de vídeo, clique uma vez mais no ícone para entrar na página de gravação de vídeo em tempo real (figura direita)

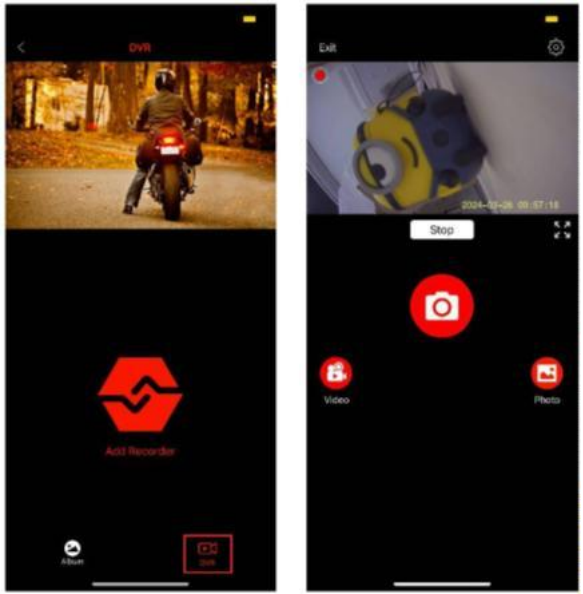

5.6 Na página para gravar vídeo em tempo real, clique em [Recorder Video] para abrir a lista de vídeos, clique naquele em que está interessado para o reproduzir.

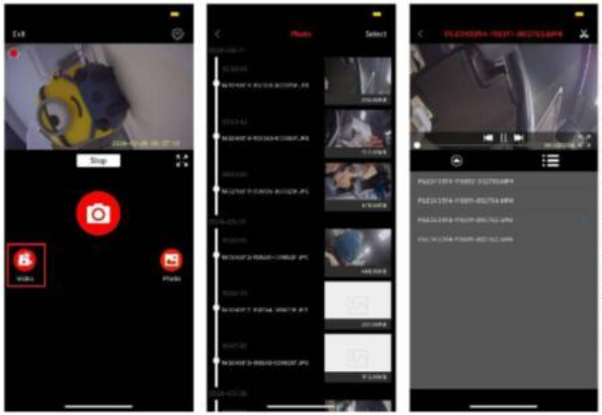

5.7 Na página para gravar vídeo em tempo real, clique em [Recorder photo] e acederá à lista de fotos (figura esquerda).

5.8 Na página para gravar vídeo, clique no ícone do canto superior direito para entrar na página de definições dos parâmetros da câmara e configure-a segundo as suas necessidades (figura direita).

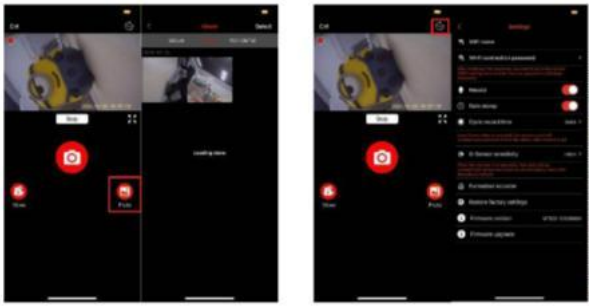

⚠ Precaução

A interface do App e o seu funcionamento podem alterar-se se existir uma atualização; a interface final e o seu funcionamento são as mesmas que a última versão descarregada da App.

Em modelos diferentes, o limite de autorização e funcionamento pode não ser o mesmo.

Comandos do guidão

1. Manete de freio traseiro
2. Comutador luzes máximos/médios
3. Botão VOLTAR/Interruptor TCS
4. Botão ENTER
5. Botão disparador video (segundo modelo)
6. Manete de freio dianteiro
7. Comando punhos aquecidos (segundo modelo)
8. Botão arranque elétrico/Corta-corrente
9. Interruptor intermitentes emergência
10. Comutador de intermitentes
11. Botão da buzina
12. Botões ACIMA e ABAIXO

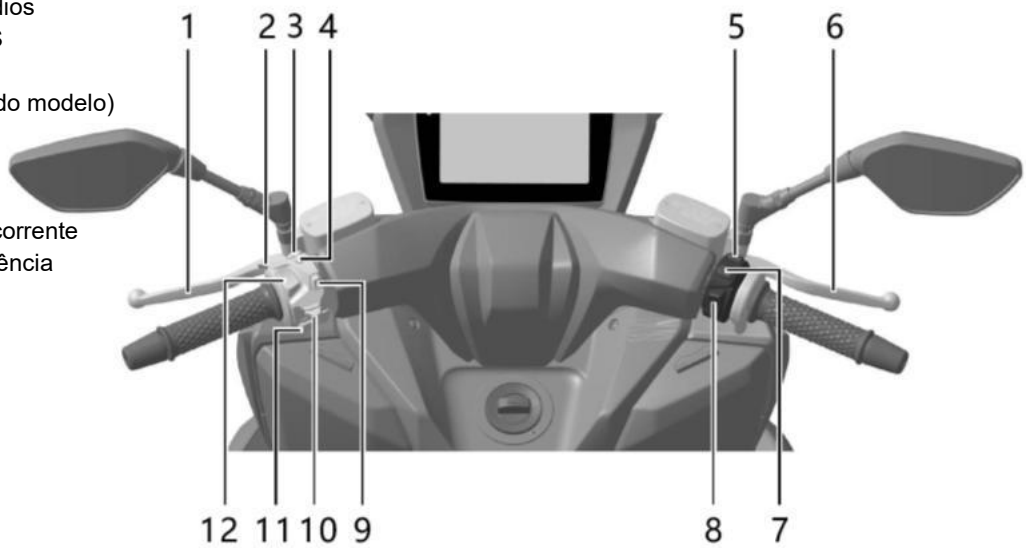

Comutador de máximos/médios e sinais de luzes

Coloque o comutador de luzes na posição “ ” para selecionar as luzes de máximos ou estrada. No painel de instrumentos também se irá acender o aviso “ ”.

Para acionar o comutador para luzes de médios ou de cruzamento “ ” mova-o para trás. Movendo-o mais para trás poder fazer sinais de luzes iluminando-se o feixe de luzes de máximos e o aviso “ ” no painel de instrumentos sempre que mantiver pressionado o gatilho de sinais de luzes.

⚠ Advertência

O farol pode iluminar-se com o motor parado, mas a iluminação depende da bateria. Por isso, não mantenha as luzes acesas muito tempo com o motor parado, pois pode esgotar a bateria.

Botão da buzina

Quando apertar o botão marcado com “ ” soará a buzina.

Comutador de intermitentes

Quando mover o comutador de intermitentes (piscas) para a esquerda ⇦, piscarão os intermitentes dianteiro e traseiro esquerdos, assim como o avisador ⇦ do painel de instrumentos.

Quando mover o comutador de piscas para a direita ⇨, piscarão os intermitentes dianteiro e traseiro direitos, assim como o avisador ⇨ do painel de instrumentos.

Quando pressionar o centro do comutador de intermitentes, irão deligar os piscas de qualquer lado que tenha ativado.

Intermitentes de emergência

Quando apertar o interruptor marcado com “ ” todos os intermitentes e os seus correspondentes avisos luminosos começarão a piscar ao mesmo tempo, indicando a outros condutores uma situação perigosa.

Use este interruptor apenas para situações de emergência.

Botão de arranque elétrico/corta-corrente

Quando apertar o botão de arranque elétrico/corta-corrente “ ” acionando em simultâneo uma das manetes de freio, liga-se o motor do arranque elétrico para que o motor funcione. Quando apertar o botão de arranque elétrico/corta-corrente para a posição “ ” o motor

desliga-se imediatamente e não se pode arrancar. Este interruptor corta-corrente é a forma mais rápida e fácil de desligar o motor.

Maneta de freio dianteiro

Acione a manete do freio dianteiro para travar a roda dianteira. Enquanto aciona a manete, a luz de stop a lanterna traseira irá se iluminar.

Botão VOLTAR/Interruptor TCS

Faça uma pressão longa sobre este botão para ligar ou desligar o controle de tração TCS, uma vez que se tenha ligado a scooter no bloco da ignição. Por padrão, ao ativar a scooter o TCS está ligado.

Utilize este botão ao navegar pelos menus de configuração do painel para voltar á página anterior ou abandoná-la.

Botão disparador foto (segundo modelo)

Quando o App está desligada, faça uma pressão curta sobre este botão para tirar uma foto e guardá-la no cartão de memória.

Manete de freio traseiro

Acione a manete esquerda (freio traseiro) para travar a roda traseira. Enquanto aciona a manete, a luz de stop da lanterna traseirs irá se iluminar.

Comando de punhos aquecidos (segundo o modelo)

Este botão permite ajustar o nível de aquecimento dos punhos do guidão, mostrando o referido nível na tela do painel de instrumentos. Existem quatro níveis, 0-3-2-1, em que o 0 significa desligado e 3-2-1 um aquecimento gradual.

Quando a scooter está ativada, a posição por padrão é 0. Pressionando este botão com um toque breve, o nível de aquecimento muda uma posição sequencialmente: 0-3-2-1-0-3-… Se o motor não estiver a funcionar e apertar este botão poderá constatar que o nível muda no painel mas não há aquecimento, para não esgotar a bateria. Quando se ligar o motor, o sistema volta a estar operacional.

⚠ Advertência

Evite um aquecimento prolongado dos punhos, uma vez que a borracha se poderá danificar.

Botões ACIMA E ABAIXO (segundo o modelo)

Faça uma pressão breve no botão ACIMA para entrar na página de Internet móvel ou ligação Bluetooth. Faça uma pressão curta no botão ENTER para entrar na página de configuração do ecrã.

Tomada de corrente USB

As características elétricas da tomada de alimentação USB para este modelo são: 5V 2A.

A tampa impermeável da tomada USB tem a marca "⭠"; levante a tampa e a tomada de alimentação USB pode ser usada normalmente.

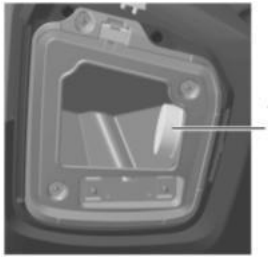

USB Tipo C (segundo o modelo)

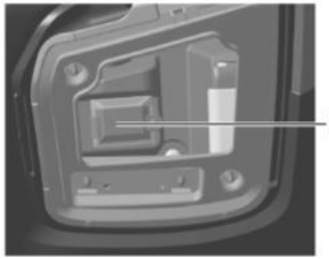

⚠ Advertência

Quando o utilizador quiser usar estas tomadas, necessitará de um cabo adaptador desta tomada com o dispositivo a conectar. Após a utilizar, coloque a tampa impermeável no seu lugar para evitar que entre água ou pó e reduza a sua vida útil.

Não utilize as tomadas USB com o motor desligado, para não esgotar a bateria.

Sistema ABS

1. Desaceleração e frenagem em situações normais: desacelere primeiro, agarre firmemente o guidão e depois trave.

2. Desacelere antes de traçar uma curva. Ao traçar a curva, faça o possível para manter uma velocidade uniforme. No caso de ser necessário, freie ligeiramente. Nunca freie bruscamente.

3. Desacelere por antecipação no caso de se encontrar com a estrada molhada. Com água na estrada, tenha sempre cuidado.

4. Avalie a condição da estrada antecipadamente, para evitar frenagens bruscas.

5. Quando se encontrar numa situação de emergência, desacelere rapidamente, agarre firmemente o guidão e acione os freios.

⚠ Precaução

Quando o ABS se ativa ao frear, notará pulsações na manete de freio. Isto é normal, e nestes casos não deixe de frear.

⚠ Perigo

As frenagens de emergência utilizando apenas o freio dianteiro ou traseiro são perigosas, já que pode derrapar e perder o controle da scooter. Utilize ambos os freios de um modo equilibrado.

Sistema de controle de tração TCS

O TCS controla a derrapagem comparando as velocidades da roda dianteira e da roda traseira, finalmente ajustando a margem de estabilidade da roda traseira. No caso desta superar a margem de estabilidade, o sistema de controle pode ajustar a entrega de torque do motor.

Consulte a página 45 para ligar ou desligar o TCS com o botão TCS.

⚠ Precaução

Sob certas circunstâncias, o TCS mostra algumas limitações:
No caso de a roda dianteira se elevar do chão a velocidade muito alta, o TCS pode diminuir o torque até que a roda dianteira volta a tocar no solo. Neste caso, sugerimos libertar ligeiramente o punho do acelerador para conseguir uma situação estável assim que possível.
Não acelere bruscamente com o acelerador a fundo em piso liso, já que o torque do motor pode fazer com que a roda traseira patine e se torne instável, situação que o TCS não pode controlar.
Em terrenos muito macios, como areia ou neve, o TCS pode diminuir em grande medida a potência à roda traseira e até mesmo fazer com que esta se detenha; neste caso, sugerimos que coloque o TCS em OFF..
Exceto nas condições anteriores, para uma condução segura tenha sempre o TCS em ON.

Descansos

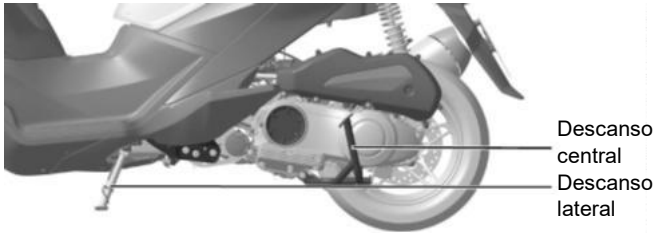

Este modelo conta com descansos central e lateral.

⚠ Advertência

1. Estacione a scooter numa superfície sólida e plana, caso contrário o estacionamento não é estável.
2. No caso de ter de estacionar a scooter numa zona inclinada, faça com que a frente fique orientada para cima, para evitar que caia devido ao soltar do descanso lateral.
3. O desenho do descanso lateral foi feito para suportar o peso da scooter, como tal, não se sente na scooter com o descanso lateral acionado, para evitar que este se deforme devido ao excesso de peso.

Arranque do motor

Recolha o descanso lateral.

Comprove que a chave de comando remoto se encontra dentro do alcance de 1,2 metros da antena.

O interruptor corta-corrente deverá estar na posição “ ”.

Com estas condições cumpridas, acione as manetes de freio dianteiro/traseiro e aperte com a mão direita o botão de arranque “ ” sem rodar o acelerador.

Ligue o motor e mantenha-o em marcha lenta para um completo pré-aquecimento.

Este modelo foi projetado para evitar um arranque incorreto, e o motor só pode arrancar sob as condições seguintes:

- O interruptor corta-corrente deve estar na posição ON " ", recolha o descanso lateral e acione firmemente uma manete de freio por segurança.

⚠ Perigo

Os gases de escape contêm CO, que é um gás inodoro e incolor, mas que é venenoso. Para evitar envenenamento, não mantenha o motor funcionando num recinto fechado.

⚠ Advertência

Com um pré-aquecimento de apenas alguns minutos consegue-se uma melhor lubrificação, diminuindo o desgaste do motor. Não deixe o motor muito tempo funcionando, já que a escassa refrigeração pode levar a um sobreaquecimento e a danos nos seus componentes internos.

Com tempo frio, acelere ligeiramente enquanto aperta o botão de arranque, para facilitar o arranque.

A lubrificação funciona apenas quando o motor está em marcha. Após o motor ter arrancado, verifique o piscar ou iluminação anomala das luzes de aviso no Painel de Instrumentos; no caso de isto se verificar, desligue o motor e efetue a verificação correspondente.

Reabastecimento

Se o aviso de reserva do depósito de gasolina "⛽" se acender, isto avisa que deve reabastecer.

Precaução: um conteúdo insuficiente de gasolina no depósito pode causar falhas de arranque no motor, um baixo rendimento ou graves danos na bomba de gasolina.

Utilize nos reabastecimentos gasolina sem chumbo com uma octanagem mínima de 92 octanas.

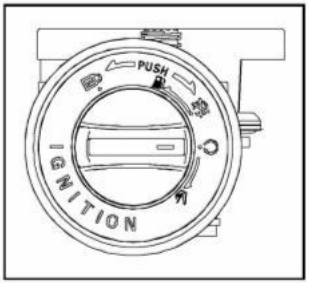

Bloco da ignição

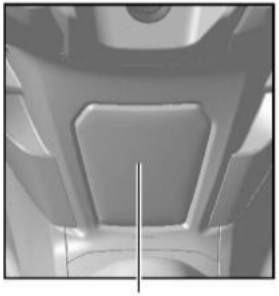

Tampa do depósito de combustível

⚠ Perigo

Desligue o motor quando abastecer de combustível, e afaste a scooter de faíscas, fumo, fogo ou fontes de calor.

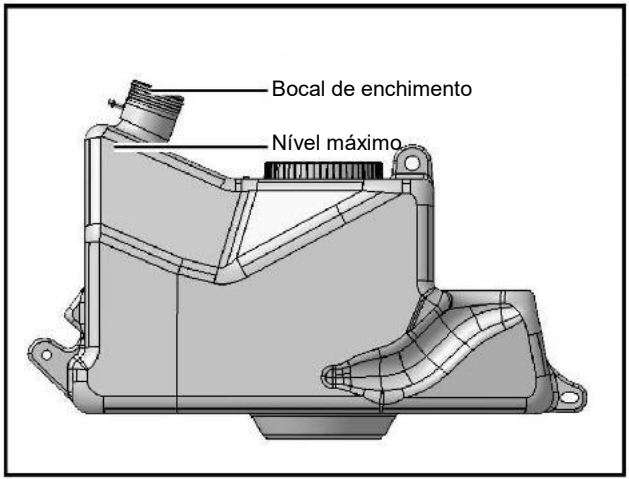

Capacidade do depósito de gasolina: 14 litros

Para abrir a tampa do depósito de gasolina, ative a scooter e rode o botão da ignição desde a posição "🔑" para a posição "⛽".

Em seguida, abra o tampão do depósito e encha o depósito com gasolina, sem ultrapassar o nível máximo mostrado na figura.

⚠ Advertência

O combustível é corrosivo para as superfícies pintadas, faz com que a sua cor se desvaneça e se estrague esteticamente. No caso de ter derramado combustível numa superfície pintada, limpe-o.
O combustível pode expandir-se quando está quente. Se encher por completo o depósito pode provocar um derramamento devido ao aumento da pressão interna, fazendo com que o depósito se deforme.
Quando abastecer de combustível, não o encha demasiado, deixe apenas que o combustível alcance a parte inferior do bocal de enchimento.

Resolução de problemas

Refrigerante demasiado quente

Quando este aviso se ilumina significa que a temperatura do refrigerante é demasiado alta.

Se continuar a conduzir quando o motor sobreaquece pode danificar o motor. Observe as seguintes instruções.

Desligue o motor da scooter até que a luz de aviso de apague. Verifique o nível de refrigerante no vaso de expansão quando o motor arrefecer completamente.

Se o nível de refrigerante no vaso de expansão estiver abaixo da marca de mínimo (L), encha-o até atingir o nível máximo (M).

Se a luz de aviso de sobreaquecimento acendeu, isto significa que a ventoinha do radiador não funciona. Contate com um SAT Voge para solucionar o problema.

Refrigerante insuficiente

Sugerimos os seguintes passos quando o nível de refrigerante não for suficiente ou o radiador estiver parcialmente coberto por lama ou areia:

– Reduza a carga para baixar a temperatura do motor.

– Mantenha o motor a funcionar em marcha lenta quando estiver parado no trânsito. Não acelere, para evitar que aumente a temperatura do motor.

– No caso de o motor continuar sem arrefecer, desligue o motor e contate com um SAT Voge para solucionar o problema.

Aviso de avaria no motor

Caso esta luz de aviso acenda, isto significa que há uma anomalia no motor. Neste caso, se continuar a conduzir pode causar uma falha no motor ou a interrupção do fornecimento de combustível.

Desligue o motor, rode o botão de ignição para OFF e volte a rodá-lo para ON. Se a luz de aviso de avaria se apagar, continue a conduzir. No caso de continuar acesa, coloque-se em contato com um SAT Voge.

Falha no arranque do motor

Não recolheu o descanso lateral.

Não acionou com força a manete de freio.

Não há combustível suficiente.

Carga baixa da bateria.

Dificuldade para arrancar o motor

Se a temperatura estiver fria, rode ligeiramente o punho de acelerador ao ligar.

Bateria com carga baixa.

Óleo demasiado viscoso. Confirme se é necessário mudar o óleo.

Baixa potência do motor

Verifique se o elemento filtrante do filtro de ar está limpo.

Comprove se a scooter se encontra a muita altitude acima do nível do mar.

Uma verificação e ajustes incorretos podem danificar a sua scooter e impedir que s e detecte uma anomalia, pelo que não se poderia aplicar a garantia. No caso de não possuir os conhecimentos adequados, confie a reparação a um SAT Voge.

Verificação e resolução de avarias

O conteúdo de verificação e resolução de problemas deste manual de proprietário só pode ajudá-lo em problemas comuns, que são os mais básicos. Se não encontrar a solução para um problema, dirija-se a um SAT Voge.

Rodagem

A rodagem é importante para a vida útil do veículo e consumo de combustível. Antes de conduzir, leia atentamente o Manual do Proprietário. Uma condução correta durante os primeiros 1.000 km é benéfica para o rendimento do veículo e irá proporcionar-lhe uma condução agradável.

Rodagem do motor

Não importa se o motor estiver frio ou quente. Antes de arrancar mantenha o motor em marcha lenta o tempo suficiente para que o óleo de expanda para todos as posições que necessitam de lubrificação.

No período de rodagem, a velocidade máxima durante os primeiros 500 km não deverá superar os 50 km/h.

No período de rodagem, exceto em situações de emergência, evite acelerações ou frenagens bruscas e incline-se suavemente para abordar as curvas. Não conduza depressa nem sobrecarregue excessivamente o veículo.

Não realize viagens de longo curso no período de rodagem, deixe que o motor descanse o suficiente. Evite manter uma velocidade de cruzeiro constante.

Rodagem dos pneus

A superfície de um pneu novo é lisa, pelo que é perigoso conduzir ou curvar demasiado depressa. Para conseguir a melhor aderência, é importante rodar os pneus.

Durante os primeiros 200 km, pode conduzir traçando as curvas a baixa velocidade até que todos os ângulos da banda de rodagem do pneu estejam completamente usados.

As bolhas na banda de rodagem dos pneus são perigosas. A rodagem é uma boa maneira de evitar estas bolhas.

Rodagem dos freios

Nos 500 km iniciais, as pastilhas de freio ainda não alcançaram a melhor fricção. Para compensar a perda de frenagem, acione a manete de freio com mais força.

⚠ Perigo

Para obter a melhor rodagem dos pneus nos seus primeiros 200 km não faça acelerações, curvas ou frenagens bruscas.

Ajustes antes de iniciar a marcha

Ajuste do retrovisor

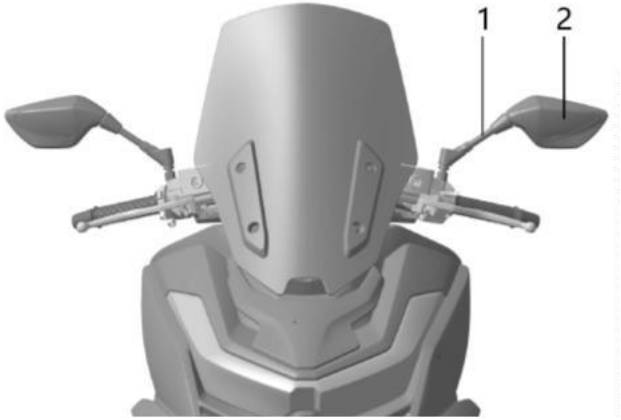

Ajuste o espelho retrovisor para a posição correta de acordo com a sua postura de condução e estatura.

O ajuste do espelho retrovisor (2) pode ser feito com as mãos.

Para o ajuste da haste deverá utilizar ferramentas.

⚠ Advertência

Depois de ajustar os retrovisores, vire totalmente o guidão para confirmar que não tocam no para-brisas.

Ajuste os retrovisores de modo que consiga ver objetos a 10 metros atrás com uma amplitude de 4 metros.

⚠ Perigo

Não ajuste os retrovisores em movimento, já que pode afetar o controle do veículo.

Ajuste do acelerador

O acelerador controla o regime de rotação do motor.

Se rodar o acelerador na sua direção o veículo acelera, se o rodar na direção oposta desacelera.

Siga os passos seguintes para ajustar a folga do acelerador:

- Retire a capa de borracha (1).
- Afrouxe a contraporca (2).
- Rode o tensor (3) até conseguir a folga adequada do cabo do acelerador.
- Aperte a contraporca (2).
- Volte a colocar no seu lugar da capa de borracha.

⚠ Precaução

- Após ajustar a folga do cabo do acelerador, certifique-se que o acelerador retorna automaticamente após o soltar, deixando o motor em regime de de marcha lenta.

- Depois de ajustar a folga do cabo do acelerador, vire o guidão totalmente para a esquerda e para a direita para se certificar que a rotação do motor não aumenta.

Ajuste do farol

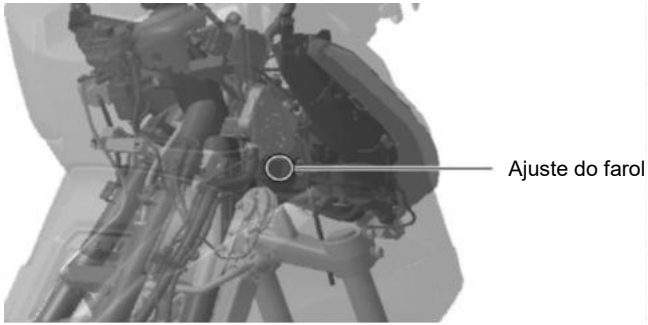

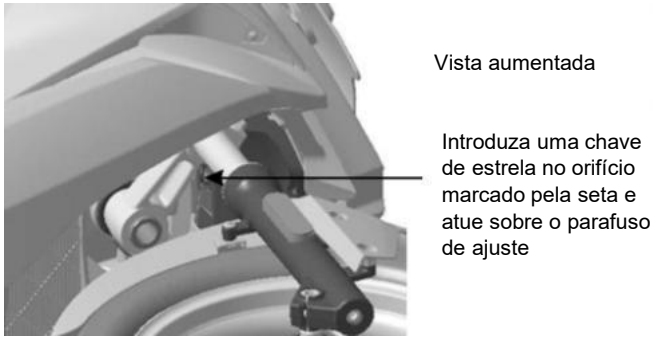

A altura do feixe da luz do farol deve ser correta com qualquer carga.

Para conseguir uma condução noturna segura, ajuste o feixe da luz do farol adaptando-se a diferentes cargas.

O parafuso de ajuste encontra-se na parte inferior traseira do farol, alinhe o orifício de ajuste da figura com uma chave de estrela.

- Aperte o parafuso para elevar o feixe de luz.
- Afrouxe o parafuso para baixar o feixe de luz.

⚠ Perigo

Se não sabe como ajustar o feixe de luz, confie esta operação a um Concessionário Voge.

Verificação, reparação e manutenção

Combustível

Os dados de consumos de combustível, quando compra a moto, são o mais importante em termos de poupança no uso do seu veículo. Se bem que esses dados são obtidos a uma velocidade constante, sendo diferentes face à sua condução real, que logicamente terá um consumo mais elevado. Utilize os dados de consumo de combustível apenas como uma referência.

- As seguintes operações podem reduzir o consumo de combustível com uma condução correta:
- A condução deverá ser suave, estável e sem frenagens bruscas o máximo possível, as recuperações e acelerações podem consumir mais combustível.
- A utilização em cidade aumenta o consumo de combustível. As frequentes frenagens e movimentos significam arranques frequentes do motor.
- Evite conduzir em distâncias curtas. O consumo de combustível nos primeiros quilometros da marcha é o dobro do normal, devido à moto não ter ainda alcançado a temperatura ideal de funcionamento.
- No caso de a pressão de ar nos pneus não ser a adequada, pode aumentar a resistência à rodagem, assim como o consumo de combustível.
- É importante seguir estritamente a tabela dos Períodos de Manutenção para poupar combustível.

Exceto pelas causas anteriores, pode ganhar capacidades com a experiência, para poder desfrutar mais da condução. Se acelerar ou desacelerar bruscamente, o consumo de combustível aumenta quando comparado com uma condução estável e suave, o que o levará a mudar o seu estilo de condução.

Sistema de controle de vapores de combustível

Se o sistema de vapores de combustível falhar, ponha-se em contato com um serviço de assistência técnica VOGE. Não modifique o sistema de vapores de combustível, pois as emissões não cumprirão as normativas. Após a desmontagem e reparação, verifique as ligações nas uniões dos tubos, fugas ou obstruções. Verifique se os tubos de borracha estão bem apertados, dobrados ou danificados. Os vapores de combustível libertam-se no canister através do tubo de dessorção. Quando o motor para, o carvão ativo do canister absorve os vapores de combustível. Quando o motor volta a funcionar, os vapores de combustível do canister libertam-se na câmara de combustão através do tubo que o une à válvula borboleta, evitando que os vapores de combustível saiam para a atmosfera e a contaminem.

O tubo de absorção também faz com que a pressão de ar no depósito de combustível se equilibre; quando a pressão do ar no depósito de combustível é maior que a atmosférica, a diferença de pressões permite que os gases se dirijam ao canister de carvão ativo. Neste caso, verifique se o tubo não está estrangulado nem bloqueado por dobras. Verifique também a montagem correta da válvula de descarga, caso contrário, a bomba de combustível pode danificar-se ou o tanque pode deformar-se ou mesmo danificar outros componentes.

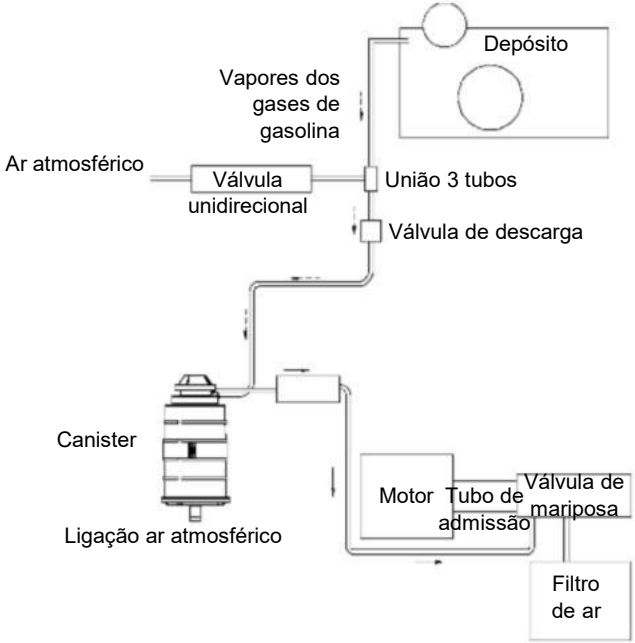

O sistema de controle de vapores de combustível funciona do seguinte modo:

(1) Quando a gasolina do depósito aquece, os vapores dos gases saem e são absorvidos pelo canister, passando pela válvula de descarga.

(2) Quando o veículo se inclina mais de 60°, a válvula de descarga fecha-se e a gasolina não flui para o canister através da válvula de descarga.

(3) O ar fresco conduz os vapores de combustível à válvula borboleta, passando estes à tubulação de admissão e entrando na câmara de combustão do motor para a sua completa combustão.

Catalisador de três vias

Este modelo conta com um catalisador de três vias no sistema de escape, que reduz o conteúdo de gases nocivos nas suas emissões.

Um mau funcionamento do motor pode danificar o catalisador de três vias, pelo que é necessário observar as seguintes recomendações:

- Cumpra o plano de manutenção nos períodos indicados.
- Quando o motor funciona de forma instável, contate com o seu Serviço de Assistência VOGE assim que possível.
- Quando o aviso de reserva de combustível se iluminar, abasteça de combustível assim que possível. Se o nível de combustível for demasiado baixo, pode provocar um fornecimento de combustível instável.
- Não tente pegar o motor empurrando ou puxando a scooter.
- Desligue a ignição apenas quando o motor estiver Em marcha lenta.

⚠ Advertência

O catalisador de três vias é frágil e caro. Use gasolina sem chumbo; se usar gasolina com chumbo pode danificar o catalisador de três vias e outros componentes importantes.

⚠ Perigo

Não conduza ou estacione sobre materiais facilmente inflamáveis, como erva seca. A temperatura sob o catalisador de três vias é muito elevada e pode provocar um incêndio se conduzir ou estacionar sobre materiais inflamáveis.

Kit de ferramentas

As ferramentas estão na bolsa sob o assento. Abra o assento e irá encontrá-las nas sua base.

Peças móveis e a sua manutenção

Após conduzir na chuva ou lavar a scooter, verifique a lubrificação das peças móveis do veículo. Isto irá repercutir na sua vida útil.

Inspecione diariamente os seguintes pontos de verificação:

– Eixo das manetes de freio.

– Eixo do descanso lateral e fixação para a sua mola.

– Eixo do descanso central e fixação para a sua mola.

– Eixo das pedaleiras do passageiro.

⚠ Precaução

É recomendado empregar graxa de lítio.

Manutenção da bateria

A bateria deste modelo é completamente livre de manutenção, pelo que não é necessário verificar o nível de eletrólito e a sua densidade, embora seja necessário verificar periodicamente a sua carga.

⚠ Precaução

Sempre que possível, carregue uma bateria nova por 30 minutos da primeira vez.

Carga da bateria

No caso de a scooter estar desativada e a tensão da bateria for inferior a 11,5 V, deve carregar a bateria.

· Carregue a bateria com uma fonte de alimentação de corrente contínua estável ou use o carregador de baterias adequado e siga as suas instruções.

· A tensão de carga em corrente contínua deve ser de 14,5±0,3 V com uma corrente não superior a 1A.

· O tempo de carga é de 6 a 8 horas. Evite superar uma corrente de carga superior ao limite máximo.

· A sobrecarga pode encurtar a vida útil da bateria.

·Desligue o circuito de alimentação da scooter antes de carregar a bateria.

· Verifique a limpeza dos terminais e as uniões dos cabos. No caso de já se encontrarem corroídos ou oxidados, limpe-os.

· Se utiliza habitualmente a scooter, não será necessária a carga da bateria.

No caso de apenas conduzir esporadicamente ou em percursos curtos, é possível que a carga da bateria não seja suficiente. A bateria pode descarregar-se sozinha, a uma velocidade que depende das características da bateria ou da temperatura ambiente. Quando a temperatura ambiente aumenta, a descarga acelera-se. Por exemplo, a descarga acelera-se em 100% por cada 15ºC de aumento da temperatura.

· No caso de a bateria não ter a carga adequada em climas frios, o eletrólito pode congelar e, assim, danificar a bateria ou deformar os terminais. Se mantiver a bateria a plena carga, pode fortalecê-la a baixa temperatura.

· Se vai parar o veículo por um período prolongado, deverá desligar o terminal negativo da bateria; caso contrário, as partes elétricas do circuito podem fazer com que se esgote a bateria.

·No caso de paragem prolongada, necessitará carregar a bateria mensalmente. No caso de a bateria não se carregar durante muito tempo, pode provocar a sua inutilização.

· Desfaça-se corretamente da bateria e do seu eletrólito num ecoponto para que não contaminem o meio ambiente.

⚠ Perigo

A bateria produz hidrogênio na carga. Por isso, mantenha-a afastada de fontes de calor.

Se limpar a bateria com um pano seco pode produzir faíscas de eletricidade estática. Para o evitar, utilize um pano húmido.

Extração e montagem da bateria

·Antes da extração e montagem da bateria, desligue primeiro a scooter com o botão de ignição.

·Desligue primeiro o terminal negativo para desmontar a bateria, e só depois o positivo.

·Monte primeiro o terminal positivo ao voltar a montá-la, e só depois o negativo.

·De cada vez que volte a montar a bateria, rode o botão de ignição para ON durante 1 minuto e em seguida desligue-o, para o equipamento elétrico se inicializar.

⚠ Advertência

Não coloque a bateria virada para baixo, já que o eletrólito pode sair pelo orifício de respiro.

Uso de uma fonte de carga externa

·Quando a carga da bateria for insuficiente para arrancar o motor, pode utilizar-se uma fonte de carga externa para arrancar o motor.

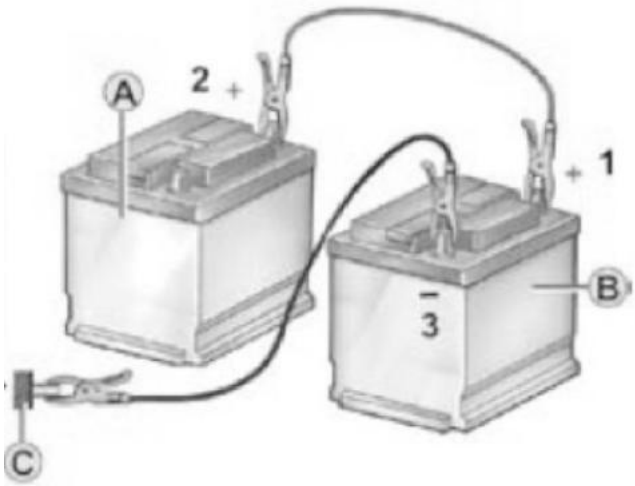

· Quando utilizar uma fonte de alimentação externa, evite curto-circuitos ou faíscas.

A bateria A é a bateria da scooter, enquanto a B é a bateria ou fonte de alimentação externa.

O terminal positivo 1 da fonte de alimentação externa B liga-se ao terminal positivo 2 da bateria A da scooter, enquanto o terminal negativo 3 se liga à massa ou parte metálica C da scooter. Ligue o motor e, no caso de este falhar, espere uns minutos e sem seguida volte a arrancar para proteger o motor e a bateria.

Antes de retirar o cabo da fonte de alimentação externa, deixe o motor a trabalhar durante alguns minutos; em seguida desligue primeiro o cabo negativo e o cabo de massa, e depois o cabo positivo.

Manutenção do filtro de ar

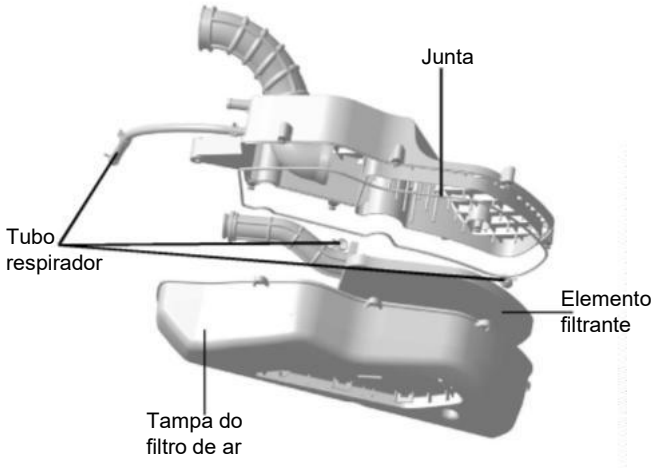

O filtro de ar encontra-se sobre o motor, do lado esquerdo do veículo. Se estiver obstruído por pó, reduz a entrada de ar, o que diminui a potência e aumenta o consumo de combustível.

Manutenção do tubo respirador

·Inspecione o tubo respirador transparente na parte frontal inferior, debaixo do filtro de ar. No caso de existir óleo acumulado, drene-o e limpe-o.

- Afrouxe a abraçadeira do tubo, retire o tubo respirador ou o seu tampão.

- Drene o óleo e limpe o tubo respirador.

- Volte a montar o tubo respirador, a abraçadeira do tubo e o tampão no seu lugar, certifique-se de que o tubo respirador não caia.

·No caso de o elemento filtrante do filtro de ar ter pó, a resistência à entrada de ar pode aumentar, a eficácia do motor pode diminuir e o consumo de combustível aumenta.

·Se conduzir em zonas com muito pó, inspecione, lave e substitua o elemento filtrante com mais frequência.

Substituição do elemento filtrante

- Retire o parafuso da tampa do filtro de ar, em seguida retire a tampa do filtro de ar.

- Extraia o elemento filtrante do filtro de ar e inspecione-o; no caso de estar com pó ou gorduroso, substitua-o.

- Monte o elemento filtrante na sua posição original.

- Retire a junta de selagem do corpo do filtro de ar, substitua a junta de selagem por uma nova e em seguida pressione-a na ranhura da caixa do filtro de ar com a mão. Não coloque a junta de selagem na ranhura do lado inferior.

- Coloque ligeiramente a tampa do filtro de ar no seu lugar e depois fixe-a com os parafusos.

·No caso de conduzir em zonas com pó, limpe e substitua o elemento filtrante com maior frequência.

Limpeza e substituição do elemento filtrante

– Retire primeiro os 9 parafusos que fixam a tampa do filtro de ar.

- Retire o tubo de entrada de ar do filtro de ar.

– Retire o elemento filtrante.

·Um elemento do filtro de ar partido pode permitir que entre pó no motor e o danifique. Substitua-o o elemento do filtro de ar por um novo.

· Se montar incorretamente o elemento filtrante, o pó pode entrar no motor sem passar pelo elemento filtrante, danificando o motor. Volte a colocar o elemento filtrante corretamente no seu lugar.

Lavagem do elemento filtrante do filtro de ar

- Lave a esponja do filtro com um detergente neutro.

- Pressione com um pano limpo, absorva a esponja até que esta seque.

- Submerja a esponja em óleo.

- Pressione ligeiramente a esponja (sem a torcer), retire o excesso de óleo.

- Os demais passos para a montagem são os mesmos que se tomam para a substituição do elemento filtrante.

⚠ Advertência

Se conduzir em zonas com pó, lave e substitua o elemento filtrante com maior frequência; não espera até que seja altura da manutenção.

Cada vez que retirar a tampa do filtro de ar deve mudar a junta de selagem. Uma caixa do filtro de ar partida ou uma junta de selagem defeituosa podem fazer com que entre pó, lama ou água no motor, danificando-o.

Manutenção do óleo do motor/transmissão

O óleo garante a lubrificação eficaz das peças internas do motor, além de ajudar a arrefecê-lo. O óleo também é bom para selar o motor. Por tudo isto, a manutenção do óleo é muito importante.

Verificação do nível de óleo

·A vareta de verificação do óleo e o bocal de enchimento encontram-se do lado direito do motor.

Para verificar o nível de óleo do motor:

– Efetue esta operação quando o motor estiver frio.

– Mantenha a scooter na posição vertical.

– Retire as varetas de verificação do motor (1) e transmissão (2) para verificar o nível de óleo.

– O nível de óleo deverá estar entre as marcas de nível superior e inferior.

– No caso de o nível de óleo superar o nível máximo, extraia a quantidade adequada de óleo.

– No caso de o nível de óleo se encontrar abaixo do nível mínimo, adicione a quantidade adequada de óleo.

–Independentemente de se ter adicionado ou extraído óleo, volte a verificar o nível de óleo.

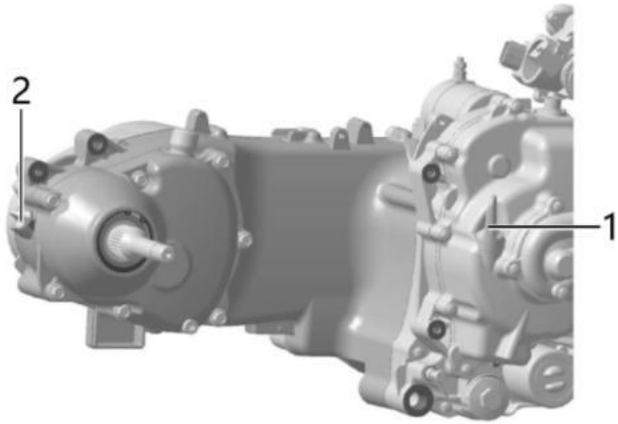

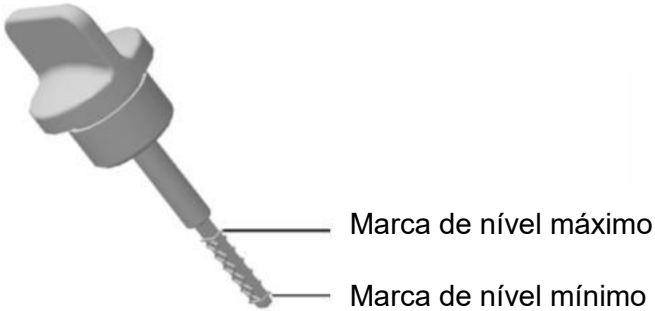

Drenagem do óleo do motor/transmissão

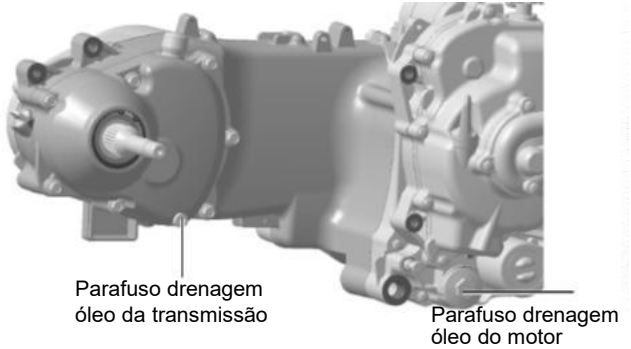

No caso de o nível de óleo do motor ser demasiado alto, retire o parafuso de drenagem do óleo do motor com uma chave de caixa (a posição do parafuso é mostrada na imagem, no lado inferior direito do motor).

Se o nível de óleo da transmissão (ou redutora) for demasiado alto, retire o parafuso de drenagem de óleo da transmissão com uma chave de caixa.
Em qualquer caso, retire um pouco de óleo e depois volte a Montar o parafuso de drenagem de óleo do motor/transmissão
Um nível de óleo demasiado alto ou demasiado baixo pode danificar o motor.

Certifique-se que o nível de óleo é o correto.

⚠ Precaução

O óleo pode expandir-se com o aumento de temperatura, pelo que o nível de óleo também se altera.

Quanto mais quente estiver o motor, maior será o nível de óleo do motor, enquanto, com o motor frio, o seu nível de óleo será mais baixo. Esta situação é normal.

Mantenha a scooter numa posição vertical quando verificar o nível de óleo.

⚠ Perigo

O parafuso de drenagem de óleo está perto do silenciador de escape. Drene o óleo quando o parafuso e o silenciador estiverem frios. Quando drenar o óleo proteja-se do óleo quente para evitar queimaduras.

Troca do óleo

·Substitua o óleo do motor quando estiver indicado no Plano de Manutenção.

·Troque o óleo quando o motor estiver quente para drenar o óleo usado completamente.

Troca do óleo:

–Mantenha a scooter em posição vertical assente sobre o descanso central.

–Afrouxe e retire o tampão do bocal de enchimento do óleo.

–Coloque uma bandeja por baixo do parafuso de drenagem, em seguida retire o parafuso e drene o óleo usado.

Aperte o parafuso de drenagem do óleo do motor antes de encher com óleo novo.

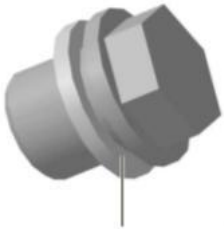

Anilha vedante

⚠ Advertência

Substitua a anilha vedante do parafuso de drenagem do óleo do motor por uma nova quando voltar a montá-lo, para evitar que haja vazamentos de óleo.

⚠ Precaução

Se drenar o óleo quando o motor está quente, conseguirá uma drenagem total, mas o óleo quente e o silenciador podem provocar-lhe queimaduras, pelo que, antes de drenar, espere que o parafuso e o silenciador esfriem.

Encher o óleo do motor/transmissão

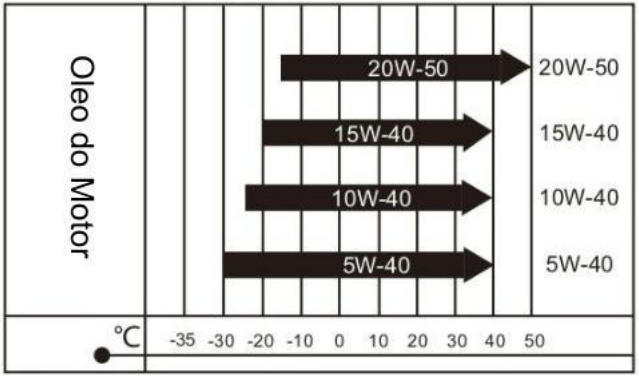

Se for utilizar a scooter no inverno, utilize um óleo resistente a baixas temperaturas, como o 5W-40 ou 0W-40, e deverá mudar para um óleo 10W-40 ou 20W-50 de novo no verão.

· Confirme que limpou a tela do filtro de óleo e que o parafuso de acesso ao tela está apertado.
· Confirme que o parafuso de drenagem do óleo e a anilha vedante foram substituídas na montagem.

Desligue o motor, encha com óleo novo desde o orifício de enchimento do cárter com uma quantidade de 1,4 l. Para a transmissão, encha com óleo novo de transmissão desde o orifício de enchimento da caixa redutora com uma quantidade de 250 ml. Ligue o motor e mantenha-o em marcha lenta durante 2 minutos.

Desligue o motor e espere 10 minutos. Retire a vareta de nível de óleo para verificar o nível. Ao verificá-lo, a scooter dever estar vertical. No caso de o nível de óleo estar abaixo da marca de nível mínimo, encha até um nível médio, entre a marca de nível superior e inferior.

⚠ Precaução

Troque o óleo quando o motor estiver quente.
Óleo recomendado: Para motor, SAE 10W-40-SL ou superior com um volume de 1,4 l (com mudança de cartucho de filtro de óleo 1,4 l, e se montou o motor 1,5 l).
Desfaça-se do óleo usado num ponto de reciclagem.
Para a caixa redutora utilize SAE 80W/90 GL-4 ou superior com um volume de 0,25 L. Desfaça-se do óleo usado num ponto de reciclagem.

⚠ Advertência

Se utilizar um óleo de viscosidade incorreta ou em mau estado, pode danificar o motor, o sistema EFI e encurtar a vida útil da vela e do catalisador do silenciador.

A Voge recomenda lubrificantes MOTUL

Mudança do cartucho do filtro de óleo

Quando se atingir cada período de manutenção, troque o cartucho do filtro de óleo.

·A substituição do cartucho do filtro de óleo deve ser feita quando se tiver drenado o óleo do motor.

·Mantenha a scooter em posição vertical sobre um cavalete adequado, de modo que as rodas dianteira e traseira toquem o solo horizontal.

·Coloque um papel absorvente ou um pano de algodão debaixo da tampa do cartucho do filtro de óleo, para evitar que o óleo entre em contacto com a superfície do motor e se suje ao retirar a tampa.

·Retire o cartucho do filtro de óleo pelo lado direito do motor com a ferramenta adequada.

·Drene o óleo do cartucho do filtro de óleo.

·Troque o cartucho do filtro de óleo por um novo.

O torque de aperto para a tampão de drenagem do óleo é de 10 ~ 15 N.m, enquanto o torque de aperto para o cartucho do filtro de óleo é de 9 ~ 13 N.m

⚠ Advertência

Verifique a junta da tampa do cartucho do filtro de óleo e troque-a por uma nova se for necessário. Um cartucho de filtro de óleo incorreto pode danificar o motor. Utilize peças originais VOGE.

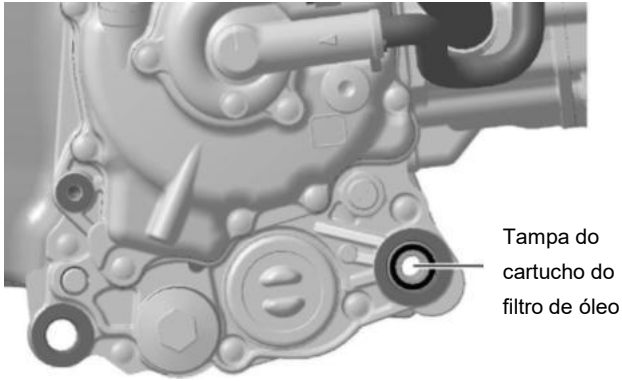

Refrigerante

Verificação e manutenção do líquido refrigerante

O líquido refrigerante resfria o calor das partes quentes do motor e mantém a sua temperatura normal de funcionamento.

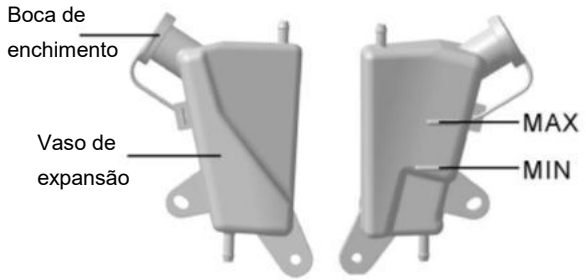

·A verificação e o enchimento de líquido refrigerante efetuam-se no vaso de expansão.

·Desligue o motor

·Certifique-se que o motor está frio, já que o líquido refrigerante pode expandir-se quando aquece.

·Mantenha a scooter em posição vertical.

· Verifique o nível de refrigerante através do vaso de expansão, cujo nível deverá estar entre as marcas de nível LOWER (inferior) e UPPER (Superior).

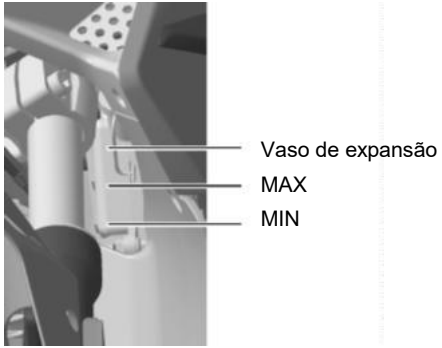

·No caso de o nível de refrigerante estar abaixo da marca de nível LOWER, adicione refrigerante através do vaso de expansão.

·No caso de o nível e refrigerante superar a marca de nível UPPER, o refrigerante pode transbordar do vaso quando aquecer e expandir-se durante o funcionamento. Para evitar danos devido ao refrigerante quente, não ultrapasse o nível superior.

·No caso de ser necessário encher o vaso de expansão com frequência, isto significa que existe

uma anomalia no sistema de refrigeração. Neste caso, coloque-se em contato com um SAT Voge.

⚠ Advertência

Quando o vaso de expansão estiver totalmente seco, não o encha de refrigerante, já que, neste caso, o ar pode ter entrado no sistema de refrigeração e deve ser expulso. Contate com um SAT Voge para a sua reparação.

Mudança do líquido refrigerante

Drenagem do líquido refrigerante:

– Mantenha a scooter em posição vertical sobre o seu descanso central.

– Coloque uma bandeja sob o motor.

– Retire o parafuso de drenagem do refrigerante, para que todo o refrigerante possa sair pelo seu orifício.

– Após drenar o refrigerante, monte e aperte o parafuso de drenagem do refrigerante.

Encher de refrigerante:

–O refrigerante deve encher-se desde o radiador e o vaso de expansão de uma vez:

– Abra o tampão do radiador e encha de refrigerante.

– Certifique-se que o radiador está cheio. Aperte as tubagens para que expulsem as bolhas de ar que possam estar retidas e volte a verificar se o radiador está cheio. Feche corretamente o tampão do radiador.

– Após fechar o tampão do radiador, ligue o motor e faça-o funcionar durante 30 segundos para que o refrigerante chegue por completo a todas as zonas do circuito de refrigeração.

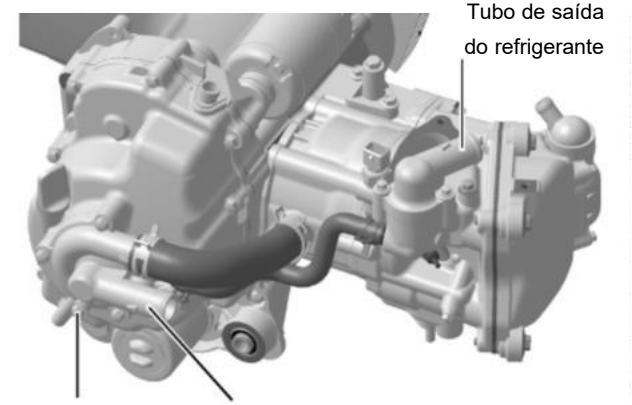

– Desligue o motor e espere que arrefeça. Abra de novo o tampão do radiador e certifique-se que está cheio de refrigerante. No caso de o nível estar baixo,

encha de novo até estar cheio, e em seguida feche o tampão do radiador; repita este passo até que se encha por completo (pode ser necessário repetir duas vezes ou mais).

– Retire a tampa de borracha negra do vaso de expansão e encha com refrigerante até ficar entre as marcas de nível UPPER e LOWER.

⚠ Advertência

Não utilize como refrigerante água da torneira, ou poderá danificar o sistema de refrigeração. Não misture diferentes marcas de refrigerante com características distintas.

·No caso de a temperatura ambiente ser inferior à marcada no rótulo do refrigerante, utilize outro refrigerante com temperatura de congelamento mais baixa.

·O refrigerante recomendado pela VOGE tem um ponto de congelamento de -40ºC com base etilenoglicol sem silicatos.

⚠ Precaução

Para manter o rendimento do refrigerante, substitua-o a cada dois anos. Características do refrigerante: ponto de congelamento de -40ºC com base etilenoglicol sem silicatos. Volume do circuito de refrigeração: 1,5 l. Desfaça-se do refrigerante usado num ponto de reciclagem.

⚠ Perigo

Quando encher o refrigerante, se tiver de abrir o tampão do radiador após ligar o motor, deixe que o motor arrefeça primeiro, caso contrário, o refrigerante quente pode sair com força e causar-lhe graves danos.

A Voge Brasil recomenda liquido refrigerante MOTUL

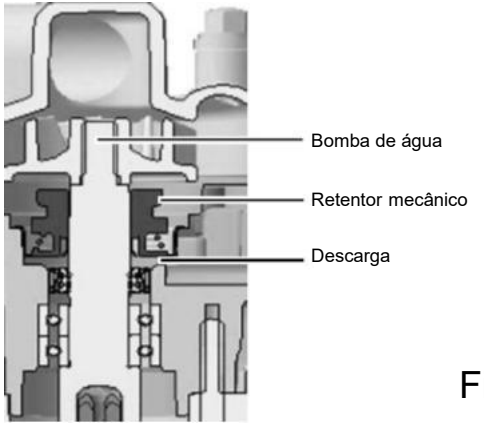

Figura 1

O motor da SR3 adota um retentor mecânico que é geralmente utilizado na área automotiva, como se mostra na Figura 1, que é composto por uma anilha móvel, uma anilha estática, uma mola e uma junta tórica com orifício de descarga, como é mostrado Figura 2.

Figura 2

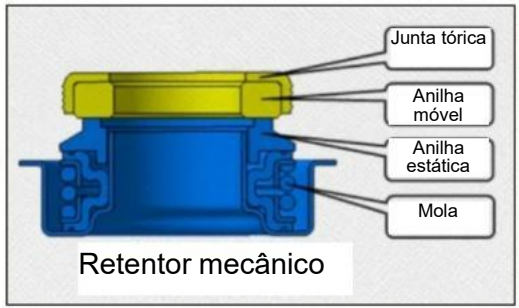

A anilha estática adere firmemente à anilha móvel sob a força da mola, que produz uma pressão na superfície e, logo, uma selagem móvel confiável. Quando a bomba de água está funcionando, as anilhas móvel e estática deslizam entre eles, pelo que não ficam totalmente vedados. Isto pode produzir uma pequena fuga de uma gota de água através do orifício de descarga. Isto é normal, e não é prejudicial de modo algum para a condução, não danificando a scooter.

Fluido de freios

O fluido de freios é uma parte muito importante no sistema hidráulico de frenagem, pelo que deve ser fiável a alta e baixa temperatura, com um rendimento fluido a baixa temperatura e excelentes propriedades anticorrosivas.

Verificação do líquido de freios

· Um nível de fluido de freios demasiado baixo na bomba de freio pode permitir que entre ar no sistema, reduzindo o rendimento da frenagem. Por isso, verifique o nível do líquido periodicamente.

· Verifique e encha o fluido de freios no depósito das bombas de freio dianteira e traseira.

·O nível do fluido não deve superar a marca (MAX). Quando for inferior à marca (MIN), encha-o de imediato.

·O fluido de freios é corrosivo e pode danificar as superfícies de plástico ou a pintura.

⚠ Advertência

No caso de necessitar de encher o fluido de freios , abrir a tampa do depósito você mesmo pode permitir que entre ar e humidade, o que reduz em grande medida o rendimento dos freios, ou a sua falha. Recomendamos-lhe que confie esta operação a um concessionário VOGE.

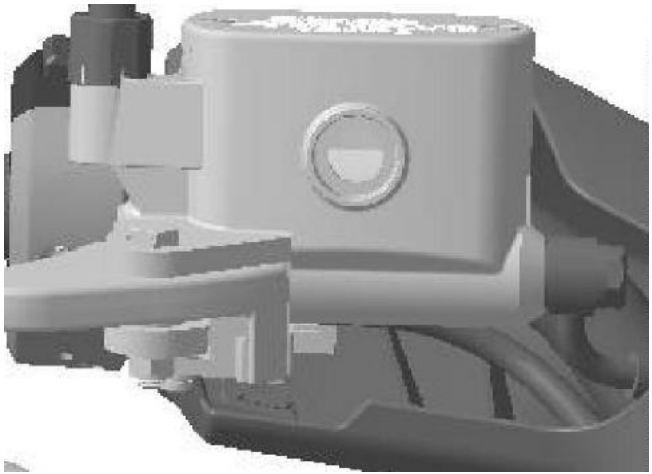

Características do fluido de freios

· Substitua o fluido de freios quando apresentar impurezas ou humidade, caso contrário pode reduzir o rendimento de frenagem ou piorar o seu funcionamento, especialmente em climas ou locais húmidos.

· O fluido de freios pode vir a ser funcional durante 2 anos, ainda que possa deteriorar-se devido a um funcionamento prolongado, altura em que o deve ser substituido de imediato.

O fluido de freio recomendado é DOT4 LV de alta qualidade. Desfaça-se do fluido de freios usado num ponto de reciclagem.

⚠ Precaução

Não misture fluidos de freio de diferentes marcas e características, uma vez que a formulação diferente pode fazer com que o rendimento da frenagem diminua.

A Voge Brasil recomenda fluido de freios **MOTUL**

Pneus

Os pneus fazem a ligação da scooter com o solo. Por isso, são muito importantes a suas características e a sua condição correta para o rendimento da scooter.

Pressão dos pneus

· A pressão incorreta dos pneus pode reduzir a sua vida útil.

· Uma pressão demasiado baixa dificulta o comportamento em curva e acelera o desgaste dos pneus.

· Uma pressão demasiado elevada diminui a área de contacto do pneu com o solo, fazendo com que seja fácil derrapar e perder o controle.

·Ao conduzir a alta velocidade, a força centrífuga pode abrir o núcleo da válvula de ar do pneu. Para evitar a fuga repentina de ar, não se esqueça de colocar a tampa de rosca na válvula.

·A pressão do pneu aumenta com a temperatura do pneu. Verifique a pressão do pneu quando estiver frio e a sua temperatura for quase a mesma do ambiente.

	Só condutor	C/ passageiro
Pneu dianteiro	32 psi	35 psi
Pneu traseiro	35 psi	38 psi

⚠ Perigo

Uma pressão incorreta dos pneus não só é prejudicial para o rendimento, mas pode também provocar um acidente.

A sobrecarga pode provocar falhas nos pneus e fazer com que a scooter perca o controlo.

Verifique regularmente a pressão dos pneus.

Verificação do limite de desgaste dos pneus

· A superfície do pneu tem marcas de desgaste.

· No caso de a banda de rodagem do pneu já ter alcançado a marca de desgaste, significa que o pneu não se pode utilizar mais.

· A marca de desgaste é uma ligeira protuberância que se encontra na ranhura de drenagem de água da banda de rodagem. Quando a superfície da protuberância se nivela

com a superfície do pneu, significa que o pneu está gasto e deve ser substituído.

· Um pneu desgastado pode fazê-lo perder o controle da scooter.

· Quando a profundidade do sulco da banda de rodagem alcançar o seu limite, o seu rendimento e aderência podem diminuir de forma significativa.

Reparação de um pneu

· Para reparar um pequeno furo num pneu sem câmara de ar (tubeless), retire primeiro o pneu e repare-o desde o seu interior, uma vez que, se o fizer desde o exterior, a força centrífuga expulsará o remendo.

· Dentro das 24 horas posteriores à reparação, a velocidade máxima não deve superar os 80 km/h.

· No caso de ser o flanco lateral do pneu que se rompa, se o tamanho da perfuração superar os 6 mm, o pneu não pode mais ser utilizado.

· No caso de existirem muitos danos, como rachaduras ou desgastes no pneu, deverá substituí-lo.

Mudança do pneu

·Ao substituir o pneu, não monte dois pneus de diferentes marcas ou mesmo de diferentes modelos da mesma marca.

· Depois de trocar o pneu, deverá calibrá-lo e alinhá-lo para evitar acidentes ou um desgaste desigual dos pneus.

· Respeite a direção de rodagem no pneu, indicada na seta nos seus flancos. Isto garante que drena melhor a água e minimiza o escorregar, além de melhorar a aderência, reduzir o ruído e prolongar a vida útil e o rendimento do pneu.

· Todos os pneus com as dimensões e características recomendadas pela Voge para a sua scooter foram testados no desenvolvimento do modelo e cumprem com

as exigências para a maioria das estradas, enquanto, para os restantes não testados, não se pode garantir a sua segurança e idoneidade.

·Sele a zona de contato entre o bordo da roda e o bordo do pneu sem câmara.

· Para evitar fugas de ar, o pneu sem câmara necessita de uma ferramenta e equipamento especial para a sua montagem e desmontagem, prestando atenção à proteção do sensor de pressão.

· O mudança de pneus deve ser realizada por um Serviço de Assistência Técnica Voge, já que contam com a experiência e as ferramentas necessárias.

Fusíveis

Antes de substituir um fusível, verifique a causa e resolva o problema.

Este modelo adota uma caixa de fusíveis. Em seguida, enumeram-se as características e uso de cada fusível.

- Fusível de alimentação do motor do sistema ABS1 (25A): Controlo de alimentação do motor do sistema ABS. Fusível de substituição: 25A (na caixa de fusíveis).

- Fusível de alimentação da eletroválvula do sistema ABS2 (10A): Alimentação do comando da eletroválvula do sistema ABS. Fusível de substituição: 10A (na caixa de fusíveis).

- Fusível IGN para fornecimento de energia ao sistema de ignição (sem injeção) (25A): controla os conjuntos do painel de instrumentos, luzes, buzina, relé de arranque e interruptores. Fusível de substituição 25A (na caixa de fusíveis).

- Fusível de alimentação da bomba de gasolina (10A): Alimentação elétrica da bomba de gasolina. Fusível de substituição: 10A (na caixa de fusíveis).

-Fusível de alimentação elétrica principal (30A): Alimentação elétrica para todos os componentes da scooter exceto para o circuito de carga BCM e E na caixa de fusíveis).

-Fusível de alimentação para da ventoinha elétrica (10A): alimentação elétrica da ventoinha do radiador. Fusível de substituição 10A (na caixa de fusíveis).

-Fusível para a iluminação (10A): alimentação elétrica de todo o sistema de iluminação. Fusível de substituição: 10A (na caixa de fusíveis).

-Fusível para uso comum (10A): Proteção da alimentação elétrica da ECU, tomada de corrente USB, painel de instrumentos e OBD. Fusível de substituição: 10A (na caixa de fusíveis).

Caixa de fusíveis

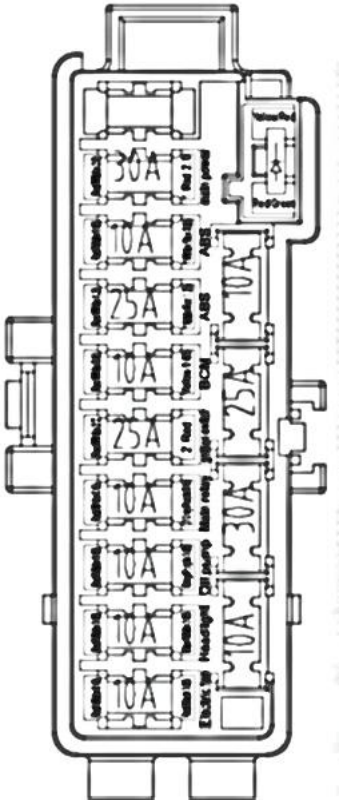

Quando se tiver verificado ou trocado o fusível, feche bem a tampa da caixa de fusíveis para evitar que entre água em dias de chuva ou após lavar a scooter, o que pode causar falhas elétricas.

⚠ Precaução

No caso de que o fusível queime em pouco tempo, isto indica que há um mau funcionamento no sistema elétrico; deve colocar-se em contato de imediato com um Serviço de Assistência Técnica Voge.

⚠ Perigo

·Utilize o fusível com as características devidas. Não o substitua por chapas ou fios metálicos.

· Não conecte fusíveis com características diferentes, caso contrário o circuito elétrico pode incendiar-se ou incendiar o scooter.

Pastilhas de freio

Se o desgaste das pastilhas superar a espessura mínima, isto pode provocar um rendimento de frenagem deficiente e, em alguns casos, pode causar danos ao sistema de frenagem. Para sua segurança, não supere a espessura limite das pastilhas de freio.

Troca das pastilhas de freio

Limite de desgaste das pastilhas dianteiras e traseiras

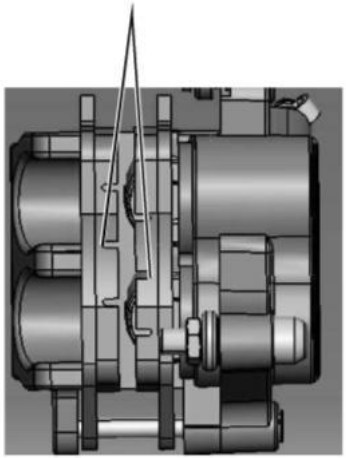

Para sua segurança, confie a mudança das pastilhas a um Serviço de Assistência Técnica Voge, se não tiver a capacidade e as ferramentas necessárias para fazê-lo.

·Tanto no caso das pastilhas de freio dianteiras como das traseiras, estas devem ser trocadas aos pares, como um conjunto. Se mudar apenas uma pastilha, pode provocar uma frenagem desequilibrada ou mesmo um acidente.

·Após retirar as pastilhas de freio, não acione a manete de freio, caso contrário o pistão da pinça pode fazer o retorno com dificuldade, e causar uma fuga de fluido dos freios.

·Evite que o óleo ou a sujidade contaminem as pastilhas e o disco de freio. No caso de se contaminarem, troque as pastilhas por umas novas e limpe o disco de freio; caso contrário, pode ter um rendimento de frenagem deficiente..

⚠ Perigo

Quando trocar as pastilhas por umas novas, confirme repetidamente, acionando as manetes de freio esquerdo e direito, que as pastilhas pressionam firmemente o disco de freio, enquanto verifica a folga das manetes de freios esquerdo e direito.

Iluminação

·Se um dos componentes da iluminação não funcionar, pode estar em perigo, já que a sua luz ajuda a que os demais condutores o vejam a si e à sua scooter.

Substituição de luzes queimadas

·O farol, luz de presença dianteira, luz dos piscas, luz de lanterna traseira, luz de freio e luz da placa de matrícula são todas em LED e estão seladas. No caso de alguma delas não funcionar, deve substituí-la por uma nova.

·Siga a descrição e as características quando trocar uma das luzes do sistema de iluminação.

· A sujidade, especialmente a gordura na superfície da lâmpada, pode ser prejudicial para a irradiação de calor, o que provoca um sobreaquecimento da lâmpada e reduz a sua vida útil.

⚠ Advertência

Quando se queimar uma luz do sistema de iluminação, troque-a por uma nova com as mesmas características, caso contrário pode sobrecarregar o circuito elétrico, ou fazer com que volte a queimar em pouco tempo.

Características do sistema de iluminação	
Bateria	12V9Ah
Farol (Focos máx./médios)	12V 37W/25W
Luz de presença dianteira	12V 3W
Luz de presença traseira	12V 1,9W
Luz de freio traseira	12V 4,6W
Piscas dianteiros	12V 2,4W
Piscas traseiros	12V 1,5W
Luz de matrícula	12V 0,3W
Características dos fusíveis	30A, 25A, 10A

Plano de Manutenção Periódica

A scooter deve ser reparada e mantida de forma periódica, como indicado na seguinte tabela.

Notas

1. Se conduzir numa zona com pó, necessitará limpar o veículo com maior frequência.
2. Quando a quilometragem tiver superado os limites da tabela, continue a frequência de manutenção exposta

Tabela de manutenção periódica								
Elementos	Intervalo	1.000	10.000	20.000	30.000	40.000	50.000	60.000
Óleo do motor	A cada 10.000km ou 12 meses	R	R	R	R	R	R	R
Cartucho do filtro de óleo	A cada 10.000km ou 12 meses	R	R	R	R	R	R	R
Vedação do dreno de óleo do motor		R	R	R	R	R	R	R
Nível de óleo do motor	Verificar nível a cada 500 km	I	I	I	I	I	I	I
Linha de combustível		I	I	I	I	I	I	I
Bomba de combustível		I	I	I	I	I	I	I
Folga do acelerador		I/A	I/A	I/A	I/A	I/A	I/A	I
Sistema de respiro do motor			C	C	C	C	C	C
Nível de líquido refrigerante		I	I	I	I	I	I	I
Troca do líquido refrigerante	A cada 2 anos	I	I	I	I	I	I	I
Sistema de transmissão CVT			I	I	I	I	I	I
Correia de transmissão CVT			I	I	I	I	I	I
Folga das válvulas				I		I		I
Vela de ignição				R		R		R
Elemento do filtro de ar			I	R	I	R	I	R
Óleo da transmissão final			R	R	R	R	R	R
Funcionamento do acelerador		I/A	I/A	I/A	I/A	I/A	I/A	I/A
Lubrificação e ajuste dos rolamentos da direção		I	L	L	L	L	L	L
Lubrificação dos rolamentos das rodas dianteira e traseira		I	L	L	L	L	L	L
Lubrificação dos eixos dos descansos central e lateral		L	L	L	L	L	L	L
Lubrificação dos eixos das manetes de freio		L	L	L	L	L	L	L
Lubrificação do suporte do motor		L	L	L	L	L	L	L
Bateria		I	I	I	I	I	I	I
Linhas de freio		I	I	I	I	I	I	I
Troca dos fluídos de freios	A cada 2 anos	I	I	I	I	I	I	I
Nível do fluído de freios		I	I	I	I	I	I	I
Pastilhas de freios dianteiras e traseiras	Não ultrapassar o limite de desgaste	I	I	I	I	I	I	I
Interruptores da luz de freio dianteiro e traseiro		I	I	I	I	I	I	I
Sistema de evaporação de gases de combustível		I	I	I	I	I	I	I
Reaperto geral dos parafusos e uniões da motocicleta		I	I	I	I	I	I	I
Vazamentos nas suspensões		I	I	I	I	I	I	I
Rodas		I	I	I	I	I	I	I
Óleo de suspensão					R			R

Legenda: **I: Inspecionar, limpar, ajustar, lubrificar ou substituir. C: Limpar. R: Substituir. A: Ajustar. L: Lubrificar**

Torques de aperto

Nº	Posição da união	Posição da instalação	Rosca	Qtd.	Torque de aperto (Nm)
1	Parafusos de fixação da pinça de freio	Pinça do freio dianteiro Pinça do freio traseiro	M8x1.25	4	25±3,5
2	Contraporca e eixo do guidão	Guidão e eixo da direção	M10x1.25	1	40±5
3	Porca guarda-pó eixo da direção	Eixo da direção e quadro	M26x1	1	Aperte com um torque de 50 Nm, depois rode para a esquerda e direita duas vezes, em seguida rode para trás 1/2 volta e depois aperte com um torque de 10 Nm
4	Contraporca do eixo da direção	Eixo da direção e quadro	M26x1	1	45±5
5	Parafuso mesa da suspensão	Mesa com bainha da suspensão	M10x1.25	4	40±5
6	Porca e parafuso bloqueio eixo roda dianteira	Suspensão e roda dianteira	M12x1.25	1	50±3,5
7	Parafuso disco de freio	Disco de freio com roda	M8x1.25	9	26±3,9
8	Parafuso roda fônica	Roda fônica com roda	M5	10	6±0.9
9	Parafuso do depósito de gasolina	Depósito de gasolina com o quadro	M6	3	9±1
10	Parafuso e porca do descanso lateral	Descanso lateral e quadro	M10x1.25	1	40±5
11	Eixo e porca do suporte do motor	Suporte motor e quadro Suporte motor e motor	M10x1.25	5 1	40±5 50±5
12	Porca amortecedor	Amortecedor esquerdo	M10x1.25	2	40±5
13	Parafuso amortecedor	Amortecedor e motor/basculante Amortecedor e quadro	M10x1.25	2	40±5
14	Parafuso plataforma dos pés	Plataforma dos pés e quadro	M6	4	9±1
15	Parafuso das pedaleiras garupa	Pedaleiras e quadro	M8x1.25	4	22±2,5
16	Porca cega fixação silenciador	Silenciador e motor	M7	2	40±5
17	Parafuso silenciador	Silenciador e semi-oscilante direito	M8x1.25	3	22±2,5
18	Parafuso semi braço oscilante direito	Semi-oscilante direito e motor	M10x1.25	2	40±5
19	Porca do eixo da roda traseira	Eixo da roda traseira	M16x1.25	1	80±10
20	Parafuso da grelha porta-bagagem	Porta-bagagens e quadro	M8x1.25	4	22±2,5
21	Parafuso do filtro de ar	Filtro de ar e motor	M6	3	10±1,5
22	Parafuso de fixação da bomba de freio	Bomba de freio guidão	M6	2	9±1
23	Parafuso do tubo do ABS	Tubo do ABS e modulador ABS	M10x1.0	4	24±2,5
24	Parafuso do tubo do ABS	Tubo do ABS com pinça de freio	M10x1.25	4	35±3,5

· Realize uma manutenção periódica meticulosa e estrita cumprindo com os requisitos deste manual.

A manutenção que se indica na tabela é a mínima que deve realizar. No caso de o veículo circular habitualmente em pisos em mau estado, deve aumentar a frequência da manutenção indicada na tabela.

· Após conduzir durante algum tempo em pisos arenosos ou com lama, é necessário efetuar uma manutenção especial.

· Sugerimos que este tipo de trabalho seja realizado por um Serviço de Assistência Técnica VOGE.

· Desfaça-se adequadamente dos materiais poluentes, como produtos de limpeza ou óleo usado. Evite que se convertam em contaminantes.

A chave para uma manutenção correta são as peças de reposição; no caso de não poder confirmar quem fabricou as peças, isto pode causar um acidente e perda da garantia.

· Sugerimos que este tipo de trabalho seja realizado por um Serviço de Assistência Técnica VOGE.

Armazenamento e manutenção

No caso de ser necessário guardar a scooter por inatividade durante um período prolongado, preste atenção à proteção contra a humidade, protegendo da luz solar e da chuva para evitar danos. Faça uma verificação especial das partes mais importantes antes de guardar a scooter:

– Substituir o óleo do motor por óleo novo.

– Tampe a entrada de ar do filtro de ar e a saída do silenciador com um pano embebido em óleo do motor novo para evitar que entre humidade no motor.

– Drene completamente a gasolina do depósito de combustível.

– Retire a bateria, em seguida lave a sua superfície com água com sabão neutro, e limpe o material oxidante dos seus terminais.

–Guarde a bateria num local com temperatura superior a 0ºC.

– Ajuste a pressão dos pneus para a recomendada.

– Lave completamente a scooter.

– Trate com um spray protetor das superfícies das peças de borracha.

– Espalhe cera protetora de automóvel nas partes de revestimento pintados desta scooter.

– Finalmente, cubra bem a scooter com um pano seco e guarde-a num local com uma ligeira ventilação.

Recuperação para o uso

· Limpe totalmente a scooter.

· Retire os panos que tapam a entrada do filtro de ar e a saída do silenciador.

· Substitua totalmente o óleo do motor e o cartucho do filtro de óleo.

· Volte a montar a bateria.

· Ligue a scooter.

⚠ Precaução

Carregue a bateria mensalmente

Limpeza da scooter

Uma limpeza periódica da scooter evita que as cores se tornem mais pálidas. Também é conveniente para verificar danos no veículo ou vazamentos de óleo.

Precaução: a água a alta pressão pode danificar peças da scooter, como:

- Rodas e cubos
- Tubo de escape
- Depósito e base inferior do assento
- Corpo da injeção
- Fechadura de ignição
- Painel de instrumentos

1. A scooter deve ser limpa com água corrente para depois ser enxaguada. Retire a sujidade para evitar a oxidação. As peças de plástico devem ser limpar com um pano ou uma esponja impregnada com um produto de limpeza neutro e enxaguadas com água corrente.
2. Seque a scooter no exterior e sem seguida faça funcionar durante uns minutos, para ajudar a secar partes internas.
3. Verifique várias vezes o sistema de frenagem antes de iniciar a marcha. Se for necessário e precisar de reparação, ajuste-o de imediato.

⚠ Precaução

Não lave a scooter enquanto o motor estiver quente; espere que este esfrie.

⚠ Perigo

Os freios molhados têm um mau rendimento de frenagem. Faça funcionar repetidamente os freios para os testar após uma lavagem. Isto fará com que sequem mais rapidamente.

Esquema elétrico

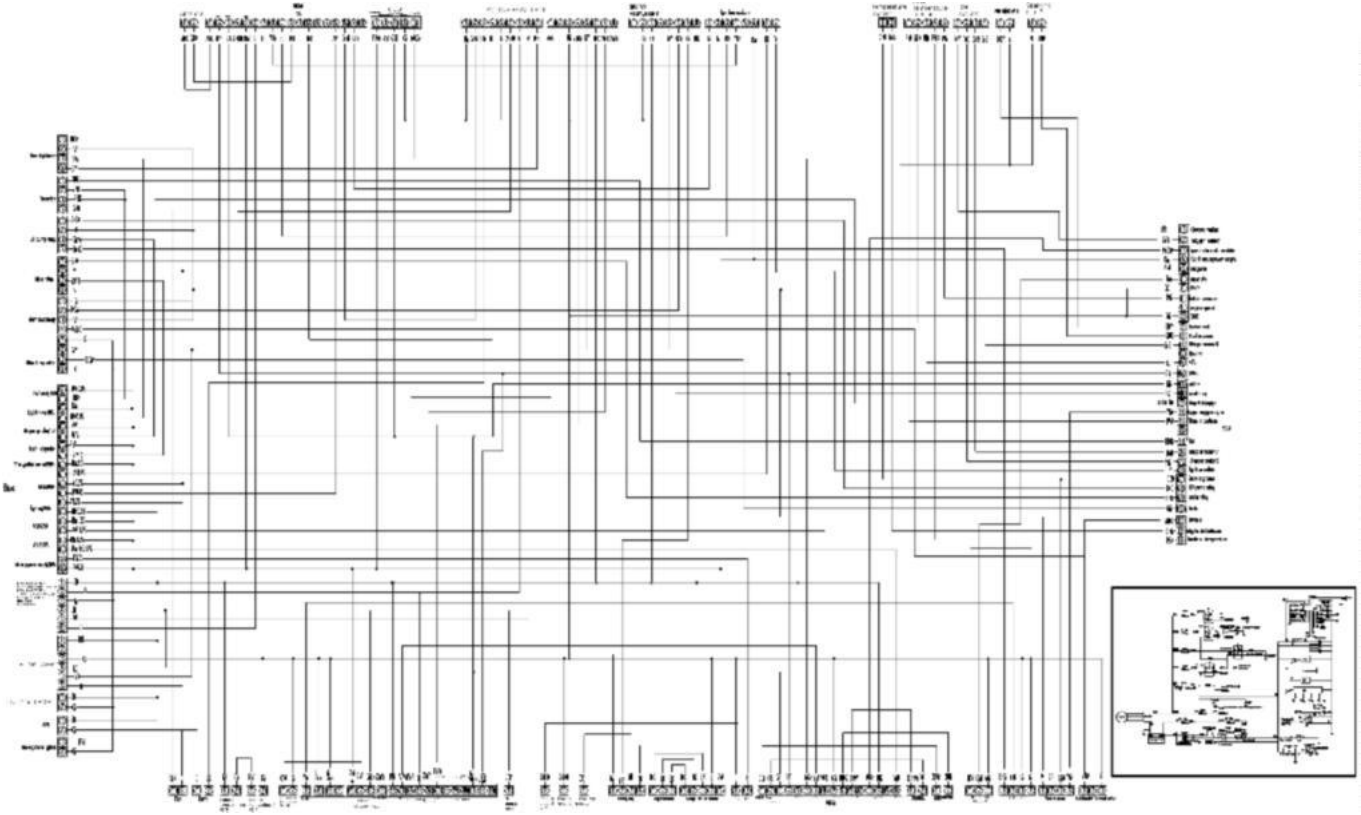

Política de Garantia VOGE Brasil

A VOGE garante ao comprador de uma motocicleta ou scooter da marca que os nossos concessionários autorizados repararão ou substituirão, sem encargo algum e de acordo com o estabelecido na legislação em vigor, qualquer peça do veículo que tenha falhado devido a um defeito do material e/ou montagem segundo os termos e condições seguintes:

1. A duração desta garantia limitada é de 5 anos (60 meses), contados desde a data de venda ao primeiro proprietário por parte de um concessionário autorizado, limitados a 60.000km nas motocicletas e scooters acima de 300cc e 36.000km para motocicletas e scooters até 300cc, o que ocorrer primeiro para qualquer modelo. Já inclusos os 90 (noventa) dias da garantia legal, observadas as disposições que seguem. A tolerância para execução de cada revisão é de 1.000 km para mais, ou 1 mês (para mais), o que ocorrer primeiro. Exceção para a primeira revisão que é de 500 a 1.200 km ou 1 mês (para mais) para todos os modelos.

2. Ficará excluído de garantia todo aquele veículo que:

a. Não tenha sido assistido num concessionário autorizado VOGE no Brasil seguindo o rigorosamente o programa de manutenção periódica tal como especificado no manual do proprietário. A omissão de qualquer das revisões periódicas dentro do prazo dará lugar à perda total da garantia do seu veículo.
b. Tenha sido manipulado indevidamente, modificadas as especificações de fábrica ou armazenado inadequadamente.
c. Tenha sido objeto de abuso, negligência, roubo, furto, incêndio, vandalismo, acidente ou utilizado para um propósito diferente daquele para o qual foi projetado, tal como figura nas instruções mencionadas no manual de proprietário.
d. Se foi utilizado combustível, lubrificantes ou líquidos diferentes dos recomendados pela VOGE.
e. Tenha sido destinado a aluguel, competição, atividades comerciais, espetáculos e outras manifestações públicas.

3. Ficam excluídas da garantia:

a. Aquelas peças e mão de obra resultantes de operações de manutenção, limpezas e ajustes tal e como especifica o manual de proprietário, tais como lubrificantes, substituições de filtro de ar e óleo, limpeza do sistema de combustível, acumulação de carvão, manutenção de bateria e tensão da corrente.

Política de Garantia VOGE Brasil

b. A deterioração causada por um desgaste normal, como o silenciador, bateria, embreagem, sistema de variador, velas, lâmpadas, correntes, pinhões de transmissão final, pastilhas de freios e pneus, sem prejuízo de que sejam cobertos em garantia quando exista um defeito de fabricação ou montagem.
c. Toda a bateria que não admita carga após um período de tempo razoável desde a sua ativação, considera-se que não foi mantida adequadamente (carregada de forma periódica para evitar a sulfatação das placas) e ficará excluída da garantia.
d. Deteriorações devidas a incêndio, colisão, acidente ou manutenção inapropriada (especialmente as causadas por falta de óleo, cujo nível deve ser inspecionado a cada 500 km).
e. Corrosão e deteriorações produzidas sobre a pintura, cromados, outros acabamentos, peças de borracha ou plástico como consequência da ação de agentes externos ou atmosféricos.
f. Danos causados pela instalação de peças ou acessórios que não sejam fabricados ou fornecidos pela VOGE.
g. Certos fenômenos naturais, como ruídos ou fugas de óleo, por considerar que não afetam de modo algum a qualidade, funcionamento ou comportamento do veículo.
h. Toda a forma de compensação econômica ou de outra natureza, tal como hotéis, refeições, transporte, reboque, aluguel de outro veículo, etc., que se produzam como consequência de uma avaria.
i. Motocicletas Voge adquiridas em leilão, de qualquer natureza, perdem o direito à garantia.

4. Para obter o serviço de garantia, o proprietário do veículo deverá solicitar a intervenção em garantia num concessionário oficial autorizado VOGE num prazo não superior a 15 dias, levando o veículo bem como os seguintes documentos:
a. Nota fiscal de venda, Manual de Garantia com dados da moto, devidamente preenchidos e carimbados por um concessionário autorizado Voge.
b. Documentos que demonstrem a execução e pagamentos do plano de manutenção assinalado pela fábrica no manual de proprietário e efetuados por um concessionário autorizado VOGE.

VOGE

Parcerias

Beta

MOTUL

PIRELLI

IBAMA PROMOT HOMOLOGADO

PRODUZIDO NO POLO INDUSTRIAL DE MANAUS

CONHEÇA A AMAZÔNIA

PN: 10001-VOG-SR3

www.vogebrasil.com.br

SAC: 0800-590-0283

11 5028-5717

sac@vogebrasil.com.br